BRESSER®

Station météo

ClimaTemp WS + Thermo-Hygrosensor

Art. N° 7007320

MODE D'EMPLOI

1. Caractéristiques

1.1 Prévisions météo

- Ensoleillé, légèrement nuageux, nuageux, pluie et neige (animation)

1.2 Temps

- Signal DCF radio-piloté
- Calendrier perpétuel jusqu'à l'année 2099
- Jour de la semaine en 8 langues sélectionnables par l'utilisateur
- Fonction d'alarme quotidienne

1.3 Humidité

- Plage de mesures pour l'intérieur et l'extérieur : 20 ~ 99%
- Enregistrement de l'humidité extérieure au démarrage/à la réinitialisation, et l'heure correspondante
- Affichage Min/Max 24 heures pour l'humidité extérieure

1.4 Température

- Plage de mesure intérieure : -10 ~ 50°C
- Mesures °C / °F sélectionnables par l'utilisateur
- Plage de mesure extérieure : -20 ~ 50°C
- Temp. extérieure Enregistrement du démarrage/réinitialisation, et heure correspondante
- Affichage Min/Max 24 heures pour la température extérieure
- Indicateur de confort (climat)

1.5 Capteur extérieur sans fil

- Indicateur de pile faible pour le capteur thermique extérieur
- Support mural ou support de table
- Un capteur thermique sans fil inclus
- Fréquence d'émission RF 433MHz
- 70 mètres de portée de transmission dans un espace ouvert

2. Apparence de l'unité principale

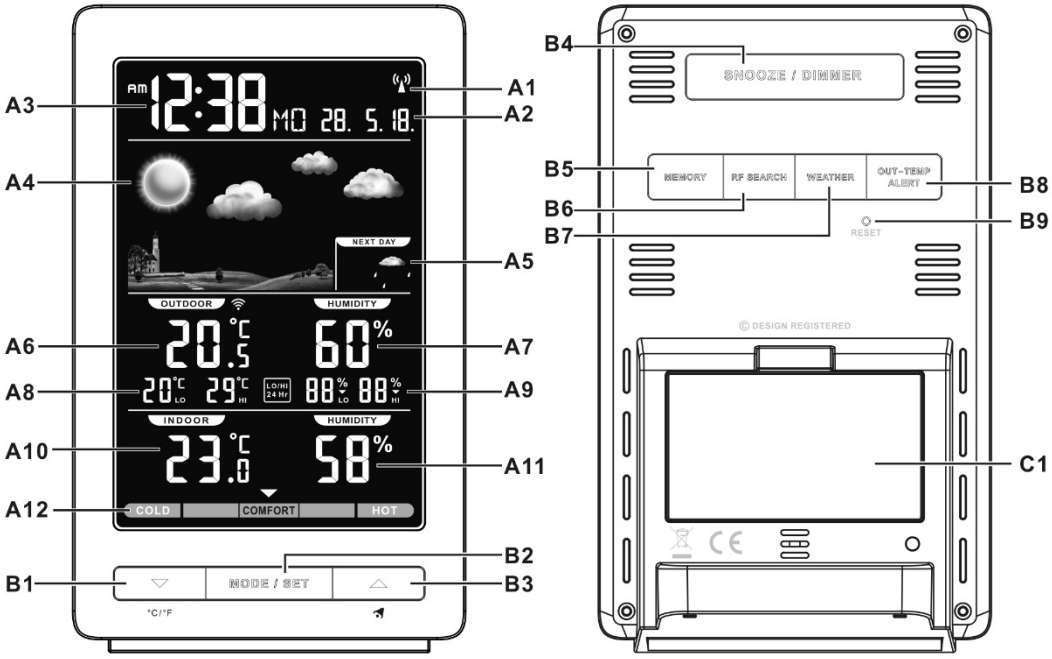

2.1 Partie A- LCD

A1: Icône de radio pilotage
A2 : Date
A3 : Heure
A4 : Conditions météorologiques actuelles
A5 : Prévisions météo
A6: Température extérieure
A7 : Humidité extérieure
A8 : Enregistrement des températures les plus élevées et les plus basses des dernières 24 heures
A9 : Enregistrement de l'humidité le plus élevé et le plus bas des dernières 24 heures
A10 : Température intérieure
A11 : Humidité intérieure
A12 : Indication de confort

2.2 Partie B- Boutons

B1 : Bouton "▼ / (C/F) "
B2 : Bouton "MODE/SET"
B3 : Bouton "▲ /📣"
B4 : Bouton "SNOOZE/DIMMER"
B5 : Bouton "MEMOIRE"
B6 : Bouton "RF SEARCH" (recherche RF)
B7 : Bouton "WEATHER" (Météo)
B8 : Bouton "OUT-TEMP ALERT"
B9 : Bouton "RESET"

2.3 Partie C- Structure

C1 : Couvercle de la batterie

3. Capteur thermique extérieur

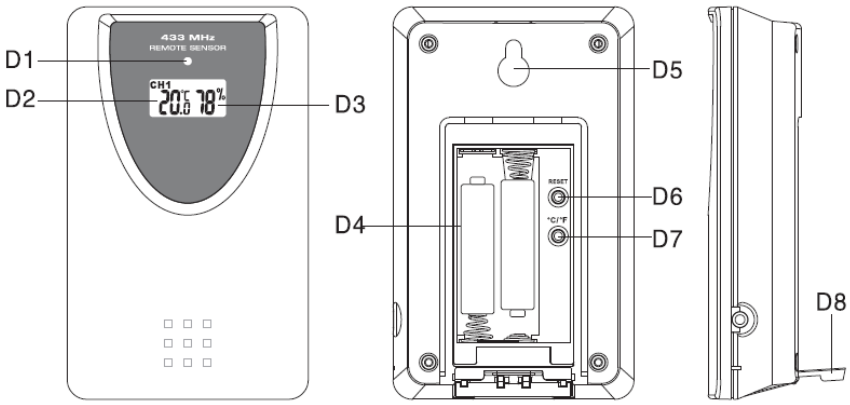

D1 : Indication de transmission LED
D2: Affichage de la température extérieure
D3 : Affichage de l'humidité extérieure
D4: Compartiment des piles
D5 : Trou de montage mural
D6: Bouton RESET
D7: Bouton "C/F"
D8: Support de table

3.1 Unité principale :

Retirez la porte du compartiment à piles et insérez 2 piles AA.
Ou connectez le cordon d'alimentation à la prise murale. Avant de brancher l'appareil sur le secteur, assurez-vous que la tension locale est la même que celle indiquée sur l'adaptateur.
Remarque :

- *Lorsque l'appareil est alimenté uniquement par une pile, le rétroéclairage est désactivé. Appuyez sur le bouton de répétition, le rétroéclairage durera environ 5 secondes.*
- *Lorsque vous effectuez une connexion avec l'adaptateur en partant du principe que les piles ont été installées correctement, ce produit passe automatiquement à l'alimentation électrique externe.*

3.2 Capteur thermique extérieur

- Le compartiment des piles (D4) du capteur thermique se trouve derrière le couvercle arrière,
- Insérez 2 piles AAA en respectant la polarité ["+" et "-"]

4. Fonction de prévision météorologique

4.1 Fonctionnement

- Après la mise sous tension, ou en maintenant le bouton "MÉTÉO" (B7) enfoncé pendant 3 secondes, l'icône météo clignote sur le LCD. Entrez le temps actuel en appuyant sur le bouton "▼ " ou "▲". Appuyez sur la touche "MÉTÉO" pour confirmer le réglage. Les prévisions météorologiques peuvent ne pas être exactes

si le temps actuel saisi n'est pas correct. La station météo lancera la première prévision 6 heures plus tard après la saisie de l'état météo actuel.

- L'état météo actuel doit être saisi à nouveau si l'altitude de l'unité principale est modifiée. (La pression barométrique est plus basse à une altitude plus élevée. Par conséquent, le changement d'altitude aura une incidence sur les prévisions météorologiques).
- Il y a deux icônes météo, celle du haut indique les conditions météo actuelles, le lendemain prévoit le temps en termes d'amélioration ou de détérioration. La station météo lance la première prévision environ 6 heures plus tard après la saisie de l'état météo actuel.

4.2 Conditions météorologiques

Il y a au total 5 animations différentes de l'état de la météo dans les prévisions météorologiques.

Ensoleillé	***Légèrement nuageux***	***Nuageux***
Pluie	***Gel ou neige***	

Remarque :

- *" Gel ou neige " est affiché si les prévisions météo sont Pluvieuses et la température extérieure (n'importe quel canal) inférieure à 0°C.*
- *Alerte au gel : "* ❄ ICE *" s'affiche si la température extérieure est comprise entre -2°C ~ +3 °C*
- *En cas d'incohérence des prévisions météorologiques entre la station météorologique locale et cet appareil, les prévisions de la station météorologique locale devraient prévaloir. Le fabricant ne sera pas tenu responsable des problèmes qui pourraient survenir en raison de prévisions erronées de cet appareil.*

5. Thermomètre

5.1 Procédure de transmission RF :

- L'unité principale commence automatiquement à recevoir la transmission du capteur thermique extérieur pour la température et l'humidité extérieures après le réglage des conditions météorologiques.
- La sonde extérieure transmet automatiquement le signal de température et

d'humidité à l'unité principale après l'insertion des piles.

- Si l'unité principale ne reçoit pas de transmission de la sonde thermique extérieure dans les 3 premières minutes après l'insertion des piles ("**- - . –** "affichage sur l'écran LCD), maintenez le bouton "RF SEARCH" (B6) pendant 3 secondes pour recevoir la transmission manuellement. L'icône RF "📶" clignote sur l'écran LCD.

5.2 Température et humidité

(1) Température et humidité extérieures les plus élevées et les plus basses des 24 dernières heures

- Après le démarrage, l'appareil affiche automatiquement les relevés de température et d'humidité extérieures les plus élevés et les plus bas des 24 dernières heures. "HI" & "LO" s'affichent sur l'écran LCD

(2) Température et humidité extérieures maximales/minimales enregistrées au démarrage/à la réinitialisation.

- Appuyez sur la touche "MEMORY" pour afficher les relevés de température et d'humidité les plus bas et les plus élevés depuis le démarrage ou la réinitialisation. L'affichage "MEM" sur l'écran LCD.
- Lors de la visualisation de l'enregistrement en mémoire, maintenez le bouton "MEMORY" pendant 3 secondes pour effacer l'enregistrement maximum et minimum.
- Lors de la visualisation de l'enregistrement en mémoire, appuyez à nouveau sur la touche "MEMORY" pour vérifier l'heure et la date correspondantes pour la mémoire de l'enregistrement de la température et de l'humidité la plus élevée et la plus basse. La valeur d'enregistrement de la mémoire et l'heure et la date correspondantes clignotent. Appuyez sur la touche "MEMOIRE" pour sélectionner l'affichage :

  Heure et date pour l'enregistrement en mémoire de la température la plus basse, Heure et date pour l'enregistrement en mémoire de la température la plus élevée, Heure et date pour l'enregistrement en mémoire de la plus faible humidité, Heure et date pour l'enregistrement en mémoire de la plus forte humidité.

(3) Celsius / Fahrenheit

- Appuyez sur la touche "°C /°F" (B1) pour sélectionner la température intérieure/extérieure en mode Celsius ou Fahrenheit.
- Si la température est en dehors de la plage mesurable, LL.L (au-delà de la température minimale) ou HH.H (au-delà de la température maximale) s'afficheront sur l'écran LCD.

(4) Humidité

- La plage de mesure de l'humidité est de 20% ~ 99%. Si la mesure d'humidité actuelle est inférieure à 20%, l'écran LCD s'affiche 20%.

(5) Fonction d'alerte de température extérieure

- Appuyez sur le bouton “OUT-TEMP ALERT” (B8) pour sélectionner l'activation ou la désactivation de la fonction d'alerte de température extérieure.
- appuyez sur le bouton ALERT pour sélectionner :

→ Alerte de température extérieure supérieure active, l'icône “▲” à côté du chiffre de la température extérieure s'affiche.

→ Alerte de température extérieure supérieure et inférieure active, l'icône“▲▼” à côté du chiffre de la température extérieure s'affiche.

→ Alerte de température extérieure basse active, l'icône “▼” à côté du chiffre de la température extérieure s'affiche.

→ Désactiver l'alerte de température extérieure, l'icône d'alerte disparaît.

- Maintenez le bouton“OUT-TEMP ALERT” (B8) pendant 3 secondes pour accéder au réglage de l' alerte de température extérieure. L'icône “”▲ | “▼” à côté des chiffres de la température clignote. Appuyez sur le bouton "▼" ou "▲" (bouton B1 ou B3) pour ajuster la valeur de réglage, appuyez sur le bouton“OUT-TEMP ALERT” pour confirmer le réglage. Réglez la séquence comme suit : Limite supérieure de la température, Limite inférieure de la température.
- Lorsqu’il est en alerte, l'icône correspondante“▲” ou “▼” et le chiffre de la température clignotent sur l'écran LCD. Appuyez sur n'importe quel bouton pour arrêter le son d'alerte, sinon, il se fera entendre pendant 2 minutes et s'arrêtera automatiquement.

(6) Barre d'indicateur de confort : pour l'affichage du climat agréable/inconfortable.

6. Réglage de l'heure et de l'alarme

6.1 Horloge radiocommandée :

- Lorsque les piles sont insérées et que l'unité principale a fini de recevoir la transmission de la sonde extérieure, l'horloge commence automatiquement à balayer le signal horaire DCF. L'icône de la commande radio“((•))” clignote sur l'écran LCD.

((•)) flashes, Indication de la réception d'un signal DCF	((•)) s'allume, Indication du signal reçu avec succès	((•)) disparaître, Indication de l'échec de la réception du signal

- L'horloge balaie automatiquement le signal de l'heure à 3 heures du matin tous les

jours pour maintenir un chronométrage précis. Si la réception échoue, le balayage s'arrête ("((•)) " sur l'écran LCD disparaît)

- L'horloge peut être réglée pour balayer le signal horaire manuellement en maintenant les boutons "▼ " et "▲ " enfoncés pendant 3 secondes. Chaque réception dure environ 5 minutes. Si les réceptions échouent, le balayage s'arrête.
- Arrêtez le balayage en maintenant les boutons "▼ " et "▲ " enfoncés pendant 3 secondes.
- "DST" s'affiche sur l'écran LCD s'il est en mode d'heure d'été.

6.2 Réglage manuel de l'heure

- Maintenez le bouton "MODE" (B2) enfoncé pendant 3 secondes pour accéder au mode de réglage de l'horloge/calendrier.
- Appuyez sur la touche "▲ " ou "▼ " pour régler le paramètre et appuyez sur la touche "MODE" pour confirmer chaque réglage.
  (En maintenant le bouton "▲ " ou "▼ " enfoncé, pourrait accélérer le processus et atteindre la valeur désirée plus rapidement)
- La séquence de réglage est illustrée ci-dessous : 12/24 H, Fuseau horaire, Heure, Minute, Seconde, Année, Mois, Jour, Jour de la semaine.
- 8 langues peuvent être sélectionnées dans Jour de la semaine, elles sont : Allemand, français, espagnol, italien, néerlandais, Danemark, russe et anglais.
- Les langues et leurs abréviations choisies pour chaque jour de la semaine sont indiquées dans le tableau suivant.

Langue	Dimanche	Lundi	Mardi	Mercredi	Jeudi	Vendredi	Samedi
Allemand, GE	SO	MO	DI	MI	DO	FR	SA
Anglais, EN	SU	MO	TU	WE	TH	FR	SA
Russe, RU	BC	ПН	BT	CP	ЧТ	ПТ	CБ
Danemark, DA	SO	MA	TI	ON	TO	FR	LO
Néerlandais, NE	ZO	MA	DI	ADJ	DO	VR	ZA
Italien, IT	DO	LU	MA	ME	GI	VE	SA
Espagnol, ES	DO	LU	MA	MI	JU	VI	SA
Français, FR	DI	LU	MA	ME	JE	VE	SA

Note :

(1) Seconde ajustée à zéro seulement.

(2) Le mode de réglage de l'heure sortira automatiquement dans 15 secondes sans aucun réglage.

(3) Le fuseau horaire est utilisé pour les pays qui peuvent recevoir le signal horaire DCF mais le fuseau horaire est différent de l'heure allemande. Lorsque l'heure du pays

est avant que l'heure allemande pendant 1 heure, la zone doit être réglée sur 1. L'horloge se règle alors 1 heure de plus que l'heure du signal reçu automatiquement.

6.3 Fonction d'alarme quotidienne :

- Appuyer sur la touche " MODE/REGLAGE " pour sélectionner la vue :

Heure ⟶ Heure et jour de la semaine ⟶ Heure d'alarme ("AL" affiché sur l'écran LCD)

- Lors de la visualisation de l'heure de l'alarme, maintenez le bouton "MODE" enfoncé pendant 3 secondes pour entrer dans le réglage de l'heure de l'alarme. Appuyez sur le bouton "▲ " ou "▼ " pour régler l'heure de l'alarme. Appuyez sur la touche "MODE" pour confirmer le réglage.
- Appuyez sur le bouton " " (B3) pour activer ou désactiver l'alarme. S'il est allumé, " " s'affiche sur l'écran LCD.
- En cas d'alarme, l'icône d'alarme " " clignote. Appuyez sur la touche "SNOOZE" pour activer l'alarme de répétition de réveil, (" " clignote sur l'écran LCD). L'alarme s'arrête pendant environ 5 minutes, puis elle se déclenche à nouveau. Cette fonction de répétition peut être activée au maximum 7 fois.
- L'exception du bouton "SNOOZE", appuyez sur n'importe quel bouton pour arrêter l'alarme de répétition de réveil. Sinon, le signal d'alarme retentit pendant environ 2 minutes, puis s'arrête automatiquement.

7. Lumière

- Appuyez sur le bouton "DIMMER" (B4) pour régler la luminosité du LCD.

8. Indication de pile faible :

L'icône de pile faible " "apparaîtra et indiquera que le capteur thermique est en état de pile faible. Les piles doivent être remplacées.

9. *Précautions*

- *Utilisez une épingle pour appuyer sur le bouton de réinitialisation si l'appareil ne fonctionne pas correctement.*
- *Évitez de placer l'horloge près de sources d'interférences ou de cadres métalliques tels que des ordinateurs ou des téléviseurs.*
- *L'horloge perd ses informations de temps lorsque la pile est retirée.*
- *Ne l'exposez pas à la lumière directe du Soleil, à une chaleur intense, au froid, à une forte humidité ou à des endroits humides*
- *La sonde extérieure ne doit pas être installée et mise en place sous l'eau. Installez-le à l'abri de la lumière directe du soleil et de la pluie*
- *Ne jamais nettoyer l'appareil en utilisant des matériaux ou des produits abrasifs ou corrosifs. Les produits de nettoyage abrasifs peuvent rayer les pièces en plastique et corroder les circuits électroniques*
- *En cas d'incohérence des prévisions météorologiques entre la station météo locale et cet appareil, les prévisions de la station météo locale doivent prévaloir. Le fabricant ne sera pas tenu responsable des prévisions incorrectes de cet appareil*

10. Déclaration de conformité CE

Le soussigné, Bresser GmbH, déclare que l'équipement radioélectrique du type : 7007320 est conforme à la directive : 2014/53/UE. Le texte complet de la déclaration UE de conformité est disponible a l'adresse internet suivante :
www.bresser.de/download/7007320/CE/7007320_CE.pdf

BRESSER GmbH
Gutenbergstr. 2 - 46414 Rhede
Allemagne

Sous réserve d'erreurs et de modifications. Tous droits réservés. Copyright 2019 by BRESSER GmbH, Rhede, Allemagne

Manual_7007320_ClimaTemp-WS_fr_BRESSER_v092019a