BRESSER

Changing the nozzle

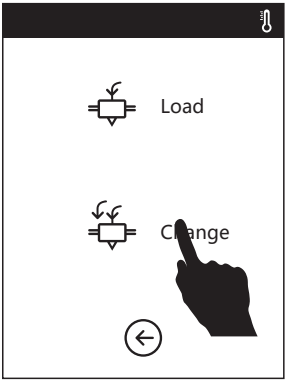

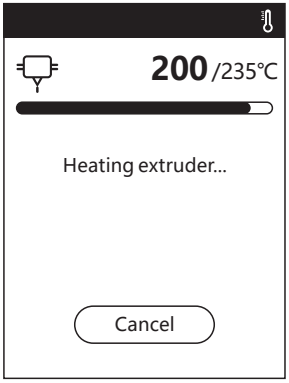

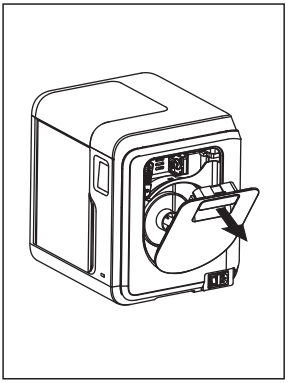

1. Press [Filament], then press [Change]. The extruder unit is heated up.
   Wait until the target temperature is reached.

2. Open the filament compartment cover.

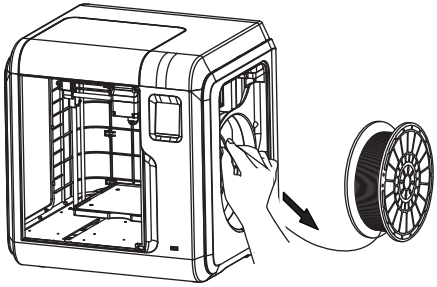

3. Pull out the filament as shown in the illustration.

Note

Wait minimum 15 minutes until the extruder and the nozzle have cooled down.

Power off the printer after all parts are cooled down.

4. Push the clips (7) with one hand and pull the nozzle (5) downwards out of the extruder with the other hand.

Note

The nozzle is tightly fixed in the extruder. Therefore wiggle back and forth a little if necessary and pull strongly.
Make sure to push the clips the whole time.

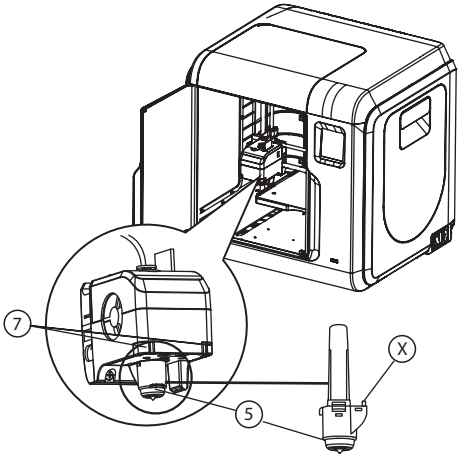

5. Push the new nozzle into the extruder with its plug (X) facing backwards until it is firmly fixed.

5. Power on the printer and re-insert the filament (see chapter “Changing the filament”).

German version on opposite page! · Deutsche Fassung umseitig!
Plus d'informations ou des traductions disponibles sur · Meer informatie of de beschikbare vertalingen onder Informazioni esaustive o traduzioni disponibili su · Información completa o traducciones disponibles en · Informações abrangentes ou traduções disponíveis em **www.bresser.de/P2080201**

BRESSER

Düse wechseln

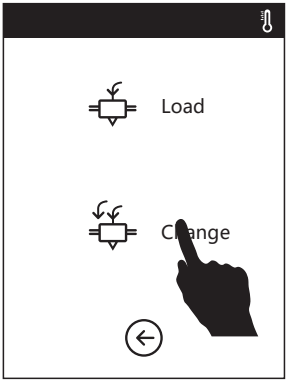

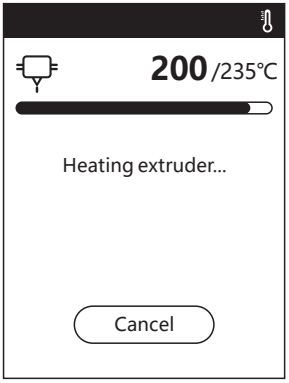

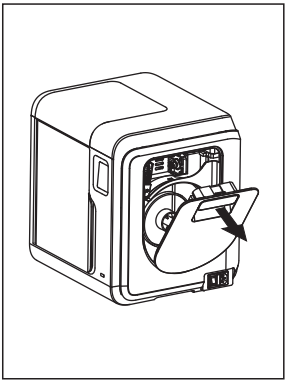

1. [Filament] drücken, dann [Change] drücken. Der Druckkopf beginnt mit dem Vorheizen.
   Warten bis die Zieltemperatur erreicht ist.

2. Die Filament-Fachabdeckung öffnen.

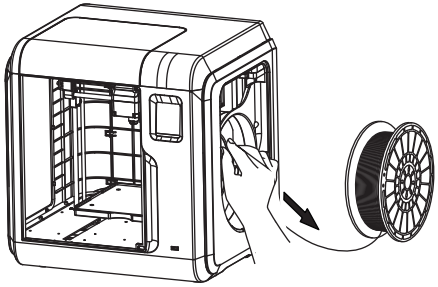

3. Filament wie auf der Abbildung dargestellt herausziehen.

⚠ Hinweise

Warten Sie mind. 15 Minuten, bis Druckkopf und Düse abgekühlt sind.

Den Drucker nach dem Abkühlen ausschalten.

4. Die Clips (7) mit einer Hand zusammendrücken und mit der anderen Hand die Düse (5) nach unten aus dem Druckkopf ziehen.

⚠ Hinweise

Die Düse sitzt stramm im Druckkopf.
Daher ggf. etwas vor und zurück wackeln und kräftig ziehen.
Die Clips dabei stets gedrückt halten.

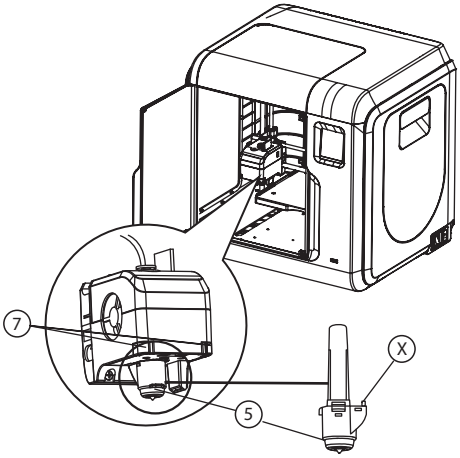

5. Die neue Düse mit dem Stecker (X) nach hinten in den Druckkopf drücken, bis er fest sitzt.

5. Den Drucker einschalten und das Filament wieder einsetzen (siehe “Filament wechseln”).

Bresser GmbH
Gutenbergstr. 2 · DE-46414 Rhede
Germany

www.bresser.de · service@bresser.de

Errors and technical changes reserved.
Irrtümer und technische Änderungen vorbehalten.

Manual_2080201_Nozzle-Düse_en-de_BRESSER_v012020a