Meteo Champ HD

WI-FI HD Kolorowe Centrum Pogodowe z czujnikiem 7-w-1 i termohigrometrem

Nr art: 7003510
7803510
7903510

Artykuł	Nr art:
Stacja bazowa + czujnik 7 w 1 + czujnik termohigrometryczny	7003510
Tylko czujnik 7 w 1	7803510
Tylko stacja bazowa	7903510

PL **INSTRUKCJA OBSŁUGI.....3**

PL Odwiedź naszą stronę internetową za pośrednictwem poniższego kodu QR lub łącza internetowego, aby uzyskać więcej informacji na temat tego produktu lub dostępnych tłumaczeń niniejszej instrukcji.

DE Besuchen Sie unsere Website über den folgenden QR Code oder Weblink um weitere Informationen zu diesem Produkt oder die verfügbaren Übersetzungen dieser Anleitung zu finden.

EN Visit our website via the following QR Code or web link to find further information on this product or the available translations of these instructions.

FR Si vous souhaitez obtenir plus d'informations concernant ce produit ou rechercher ce mode d'emploi en d'autres langues, rendez-vous sur notre site Internet en utilisant le code QR ou le lien correspondant.

NL Bezoek onze internetpagina via de volgende QR-code of weblink, voor meer informatie over dit product of de beschikbare vertalingen van deze gebruiksaanwijzing.

ES ¿Desearía recibir unas instrucciones de uso completas sobre este producto en un idioma determinado? Entonces visite nuestra página web utilizando el siguiente enlace (código QR) para ver las versiones disponibles.

IT Desidera ricevere informazioni esaustive su questo prodotto in una lingua specifica? Venga a visitare il nostro sito Web al seguente link (codice QR Code) per conoscere le versioni disponibili.

RU Посетите наш сайт, отсканировав QR-код, или перейдите ссылке, чтобы больше узнать об этом товаре или скачать руководство по эксплуатации на другом языке.

www.bresser.de/P7003510 www.bresser.de/P7803510 www.bresser.de/P7903510

GWARANCJA

www.bresser.de/warranty_terms

WSPÓŁPRACUJE Z:

https://proweatherlive.net https://weathercloud.net https://www.wunderground.com https://www.awekas.at

Weather Underground is a registered trademark of The Weather Channel, LLC. both in the United States and internationally. The Weather Underground Logo is a trademark of Weather Underground, LLC. Find out more about Weather Underground at www.wunderground.com

POBIERANIE APLIKACJI:

Download on the App Store

GET IT ON Google Play

Apple and the Apple logo are trademarks of Apple Inc., registered in the U.S. and other countries. App Store is a service mark of Apple Inc., registered in the U.S. and other countries.
Google Play and the Google Play logo are trademarks of Google Inc.

TABLE OF CONTENTS

2. ⚠ 📖 PRECAUTIONS . . . 5
1. O TEJ INSTRUKCJI OBSŁUGI . . . 5
3. INTRODUCTION . . . 6
3.1 QUICK START GUIDE . . . 6
4. PRE INSTALLATION . . . 6
4.1 SPRAWDZENIE . . . 6
4.2 WYBÓR LOKALIZACJI . . . 6
5. SENSOR ARRAY SETUP . . . 7
5.1 BEZPRZEWODOWY CZUJNIK 7-W-1 . . . 7
5.1.1 ZAMONTUJ CHORĄGIEWKĘ WIATRU . . . 7
5.1.2 ZAMONTUJ LEJEK DESZCZOMIERZA . . . 8
5.1.3 ZAINSTALUJ BATERIE . . . 8
5.1.4 WYREGULUJ PANEL SŁONECZNY . . . 8
5.1.5 ZAMONTUJSŁUPEK MONTAŻOWY . . . 10
5.1.6 ZESTAW MONTAŻOWY . . . 10
5.1.7 ZAINSTALUJ ZESTAW MONTAŻOWY . . . 10
5.1.8 WYPOZIOMOWANIE KIERUNKU . . . 11
5.2 BEZPRZEWODOWY CZUJNIK TERMO-HIGROMETRYCZNY . . . 12
5.2.1 ZAMONTUJ BEZPRZEWODOWY WEWNĘTRZNY CZUJNIK TERMO-HIGROMETRYCZNY . . . 12
5.3 CZUJNIK OPCJONALNY . . . 13
5.4 ZALECENIE DOTYCZĄCE NAJLEPSZEJ KOMUNIKACJI BEZPRZEWODOWEJ . . . 13
5.5 KONSOLA . . . 14
5.5.1 ZAINSTALUJ BATERIĘ ZAPASOWĄ I URUCHOM URZĄDZENIE . . . 14
5.5.2 SKONFIGURUJ KONSOLĘ WYŚWIETLACZA . . . 15
6. FUNKCJE I OBSŁUGA KONSOLI WYŚWIETLACZA . . . 15
6.1 EKRAN POCZĄTKOWY . . . 15
6.2 PRZYCISKI WYŚWIETLACZA . . . 16
6.3 WYBÓR EKRANU WYŚWIETLACZA . . . 17
6.3.1 EKRAN GŁÓWNY . . . 17
6.3.2 EKRAN SZCZEGÓŁÓW . . . 18
6.3.3 EKRAN PRZEGLĄDU . . . 19
6.4 FUNKCJE KONSOLI . . . 19
6.4.1 PROGNOZA POGODY . . . 19
6.4.2 FAZA KSIĘŻYCA . . . 20
6.4.3 WSKAŹNIK TRENDU . . . 20
6.4.4 ODBIÓR SYGNAŁU BEZPRZEWODOWEGO . . . 20
6.4.5 STATUS POŁĄCZENIA WI-FI . . . 20
6.4.6 TEMPERATURA ODCZUWALNA I INDEKSY . . . 20
6.4.7 WYŚWIETLANIE OPADÓW . . . 21
6.4.8 CIŚNIENIE ATMOSFERYCZNE . . . 21
6.4.9 PRĘDKOŚĆ I KIERUNEK WIATRU . . . 22
6.4.10 INDEKS UV I NATĘŻENIE ŚWIATŁA . . . 24
6.4.11 WSCHÓD/ZACHÓD SŁOŃCA / WCHÓD/ZACHÓD KSIĘŻYCA . . . 24
6.5 TRYB PRZEWIJANIA DLA CZUJNIKA CH (OPCJONALNEGO) . . . 24
6.6 REKORDY MAKS. / MIN. . . . 25
6.7 WYKRES HISTORII . . . 26
6.8 EKRAN REJESTRU DANYCH . . . 26
6.8.1 OBSŁUGA EKRANU REJESTRU DANYCH . . . 27
6.8.2 WYSZUKIWANIE WIERSZA DANYCH . . . 27
6.9 MENU USTAWIEŃ . . . 27
6.9.1 USTAWIENIA CZASU I DATY . . . 28
6.9.2 USTAWIENIA CZASU ALARMU . . . 28
6.9.3 USTAWIENIA WYŚWIETLACZA . . . 29
6.9.4 USTAWIENIA JEDNOSTEK . . . 30
6.9.5 STATUS CZUJNIKA I EDYCJA . . . 30

6.9.6 USTAWIENIA ALARMÓW . . . 31
6.9.7 USTAWIENIA KALIBRACJI . . . 33
6.9.8 INNE USTAWIENIA . . . 34
6.9.9 USTAWIENIA REJESTRU DANYCH . . . 36
7. FUNKCJA REJESTRU DANYCH . . . 36
7.1 ABY ROZPOCZĄĆ ZAPIS DANYCH . . . 36
7.2 ABY ZATRZYMAĆ ZAPIS DANYCH . . . 36
7.3 FORMAT DANYCH I OBSŁUGA . . . 36
8. UTWÓRZ KONTO SERWERA POGODOWEGO IDODAJ SWOJĄ STACJĘ . . . 37
8.1 DLA PROWEATHERLIVE (PWL) . . . 37
8.2 DLA WEATHER UNDERGROUND (WU) . . . 39
8.3 DLA WEATHERCLOUD (WC) . . . 41
8.4 DLA AWEKAS . . . 42
9. KONFIGURACJA POŁĄCZENIA WI-FI . . . 43
9.1 KROK DO WEJŚCIA W INTERFEJS KONFIGURACJI . . . 43
9.2 PRZEGLĄD STRONY USTAWIEŃ I FUNKCJE . . . 44
9.3 PRZEGLĄD I FUNKCJE STRONY ZAAWANSOWANEJ . . . 44
10. WYŚWIETLANIE DANYCH POGODOWYCH NA SERWERZE . . . 45
10.1 WYŚWIETLANIE DANYCH POGODOWYCH W PROWEATHERLIVE . . . 45
10.2 WYŚWIETLANIE DANYCH POGODOWYCH W WUNDERGROUND . . . 46
10.3 WYŚWIETLANIE DANYCH POGODOWYCH W WEATHERCLOUD . . . 46
11. AKTUALIZACJA OPROGRAMOWANIA . . . 46
11.1 AKTUALIZACJA OPROGRAMOWANIA SYSTEMOWEGO . . . 46
11.1.1 KROKI AKTUALIZACJI FIRMWARE SYSTEMU . . . 47
11.2 AKTUALIZACJA FIRMWARE WI-FI . . . 48
11.2.1 KROKI AKTUALIZACJI FIRMWARE WI-FI . . . 48
12. INNE CZYNNOŚCI . . . 48
12.1 WYMIANA BATERII AKTUALNYCH CZUJNIKÓW . . . 48
12.1.1 RĘCZNE PAROWANIE CZUJNIKÓW . . . 48
12.2 SPARUJ DODATKOWY(E) BEZPRZEWODOWY(E) CZUJNIK(I) (OPCJONALNIE) . . . 48
12.3 RESET I RESET FABRYCZNY . . . 49
13. KONSERWACJA BEZPRZEWODOWEGO ZESTAWU CZUJNIKÓW 7-W-1 . . . 49
14. ROZWIĄZYWANIE PROBLEMÓW . . . 49
15. DANE TECHNICZNE . . . 50
15.1 KONSOLA . . . 50
15.2 BEZPRZEWODOWY ZESTAW CZUJNIKÓW 7-W-1 . . . 53
15.3 BEZPRZEWODOWY CZUJNIK TERMO-HIGROMETRYCZNY . . . 53
16. UTYLIZACJA . . . 53
17. DEKLARACJA ZGODNOŚCI CE . . . 54
18. GWARANCJA I SERWIS . . . 54

1. O TEJ INSTRUKCJI OBSŁUGI

Ten symbol oznacza ostrzeżenie. Aby zapewnić bezpieczne użytkowanie, zawsze należy stosować się do instrukcji opisanych w tej dokumentacji.

Ten symbol oznacza wskazówkę dla użytkownika.

2. PRECAUTIONS

- Zaleca się zachowanie i przeczytanie „Instrukcji obsługi". Producent i dostawca nie ponoszą odpowiedzialności za błędne odczyty, utratę danych eksportowych ani jakiekolwiek konsekwencje wynikające z niedokładnych pomiarów.
- Obrazy przedstawione w niniejszej instrukcji mogą różnić się od rzeczywistego wyświetlacza.
- Zawartość tej instrukcji nie może być powielana bez zgody producenta.
- Specyfikacje techniczne i treść instrukcji obsługi tego produktu mogą ulec zmianie bez wcześniejszego powiadomienia.
- Ten produkt nie jest przeznaczony do użytku medycznego ani jako źródło informacji publicznej.
- Nie narażaj urządzenia na nadmierną siłę, wstrząsy, kurz, wysoką temperaturę ani wilgoć.
- Nie zasłaniaj otworów wentylacyjnych żadnymi przedmiotami, takimi jak gazety, zasłony itp.
- Nie zanurzaj urządzenia w wodzie. W przypadku rozlania cieczy należy natychmiast osuszyć je miękką, niestrzępiącą się ściereczką.
- Nie czyść urządzenia materiałami ściernymi ani korozyjnymi.
- Nie manipuluj wewnętrznymi komponentami urządzenia. Spowoduje to unieważnienie gwarancji.
- Umieszczenie produktu na niektórych rodzajach drewna może skutkować uszkodzeniem jego powierzchni, za co producent nie ponosi odpowiedzialności. Skonsultuj się z instrukcjami pielęgnacji producenta mebli.
- Używaj tylko akcesoriów / wyposażenia określonych przez producenta.
- Ten produkt nie jest zabawką. Przechowywać poza zasięgiem dzieci.
- Konsola przeznaczona jest wyłącznie do użytku wewnętrznego.
- Umieść konsolę co najmniej 20 cm od osób znajdujących się w pobliżu.
- Temperatura pracy konsoli: -5˚C ~ 50˚C

WARNING

- Nie połykać baterii. Ryzyko poparzenia chemicznego.
- Produkt zawiera baterię guzikową / pastylkową. W przypadku jej połknięcia może dojść do poważnych oparzeń wewnętrznych w ciągu 2 godzin, co może prowadzić do śmierci.
- Przechowywać nowe i zużyte baterie w miejscu niedostępnym dla dzieci. Jeśli pokrywa baterii nie zamyka się szczelnie, przestań używać produktu i trzymaj go z dala od dzieci.
- Jeśli podejrzewasz, że bateria została połknięta lub wprowadzona do ciała, natychmiast skonsultuj się z lekarzem.
- Urządzenie może być montowane tylko na wysokości ≤ 2 m (masa urządzenia ≤ 1 kg).
- Ten produkt przeznaczony jest do użytku wyłącznie z dostarczonym zasilaczem:
  Producent: Dongguan Shijie Hua Xu Electronics Factory
  Model: HX075-0501000-AX
- Utylizując produkt, należy zapewnić jego oddzielny odbiór do specjalnego traktowania.
- Zasilacz AC/DC służy jako urządzenie odłączające.
- Zasilacz AC/DC urządzenia nie może być zasłonięty LUB musi być łatwo dostępny podczas użytkowania.
- Aby całkowicie odłączyć zasilanie, należy odłączyć zasilacz AC/DC od sieci.

CAUTION

- Nieprawidłowa wymiana baterii grozi wybuchem. Wymieniać wyłącznie na ten sam lub równoważny typ.
- Baterii nie należy narażać na skrajnie wysokie lub niskie temperatury ani niskie ciśnienie atmosferyczne podczas użytkowania, przechowywania lub transportu.
- Wymiana baterii na niewłaściwy typ może prowadzić do eksplozji lub wycieku łatwopalnej cieczy bądź gazu.
- Wrzucenie baterii do ognia lub pieca, mechaniczne miażdżenie lub cięcie może spowodować wybuch.
- Pozostawienie baterii w środowisku o bardzo wysokiej temperaturze może doprowadzić do eksplozji lub wycieku łatwopalnych cieczy lub gazów.
- Bateria narażona na bardzo niskie ciśnienie atmosferyczne może doprowadzić do wybuchu lub wycieku łatwopalnych cieczy lub gazów.

3. INTRODUCTION

Dziękujemy za wybór stacji pogodowej z ekranem HD z WI-FI i profesjonalnym czujnikiem 7-w-1. System ten wyświetla pełne dane pogodowe na ekranie HD i umożliwia ich przesyłanie na różne serwery pogodowe, do których możesz mieć dostęp i udostępniać swoje dane pogodowe. Produkt zapewnia profesjonalnym obserwatorom pogody oraz entuzjastom solidną wydajność oraz szeroki wybór opcji i czujników. Za pomocą przeglądarki internetowej na telefonie komórkowym lub komputerze PC/Mac możesz uzyskać własną prognozę lokalną, dane maksymalne / minimalne, sumy oraz średnie praktycznie wszystkich parametrów pogodowych w dowolnym miejscu.

3.1 QUICK START GUIDE

Poniższy przewodnik szybkiego startu zawiera niezbędne kroki do zainstalowania i obsługi stacji pogodowej oraz przesyłania danych do Internetu, wraz z odniesieniami do odpowiednich sekcji.

STEP	OPIS	SEKCJA
1	Uruchom czujnik 7-w-1	3.1
2	Uruchom czujnik termo-higrometryczny	3.2
2	Uruchom konsolę wyświetlacza i połącz z czujnikiem oraz czujnikiem 7-w-1	3.5
3	Ustaw datę i godzinę na konsoli wyświetlacza	3.5.2
4	Zeruj opad deszczu	4.4.7.2
5	Skonfiguruj WiFi	7.2
6	Zarejestruj się i przesyłaj dane na serwery pogodowe	8

4. PRE INSTALLATION

4.1 SPRAWDZENIE

Przed trwałą instalacją stacji pogodowej zalecamy użytkownikowi uruchomienie jej w miejscu z łatwym dostępem. Umożliwi to zapoznanie się z funkcjami i procedurami kalibracji, aby zapewnić prawidłowe działanie przed trwałą instalacją.

4.2 WYBÓR LOKALIZACJI

Przed zainstalowaniem zespołu czujników należy uwzględnić następujące kwestie:

1. Deszczomierz należy czyścić co kilka miesięcy.
2. Unikaj promieniowania cieplnego odbitego od sąsiadujących budynków i konstrukcji. Idealnie, zespół czujników powinien być zainstalowany w odległości co najmniej 1,5 m od budynków, konstrukcji, ziemi lub dachu.
3. Wybierz nasłonecznione, otwarte miejsce, nienarażone na deszcz, wiatr lub chmury.
4. Zasięg transmisji między zespołem czujników a konsolą może osiągnąć do 100 m (300 stóp) w linii wzroku, pod warunkiem braku przeszkód w pobliżu, takich jak drzewa, wieże lub linie wysokiego napięcia. Sprawdź jakość odbieranego sygnału, aby zapewnić jego stabilność.
5. Urządzenia domowe, takie jak lodówki, oświetlenie, ściemniacze mogą powodować zakłócenia elektromagnetyczne (EMI), natomiast zakłócenia radiowe (RFI) od urządzeń działających w tej samej częstotliwości mogą powodować przerywanie sygnału. Wybierz miejsce oddalone co najmniej 1-2 m od źródeł zakłóceń.

5. SENSOR ARRAY SETUP

5.1 BEZPRZEWODOWY CZUJNIK 7-W-1

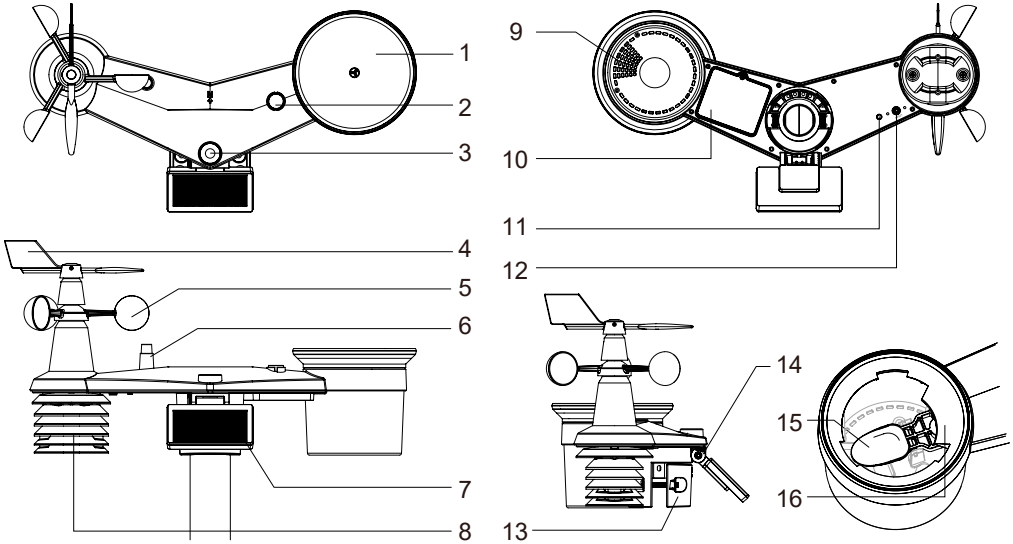

1. Zbieracz deszczu
2. Wskaźnik poziomowania
3. Czujnik UV / światła
4. Chorągiewka wiatrowa
5. Łopatki wiatru
6. Antena
7. Panel słoneczny
8. Osłona promieniowania i czujnik termo-higro
9. Otwory odpływowe
10. Pokrywa baterii
11. Czerwona dioda LED
12. **Przycisk**[RESET]
13. Uchwyt montażowy
14. Regulowane zawiasy panelu słonecznego
15. Wiadro wywrotne
16. Czujnik deszczu

5.1.1 ZAMONTUJ CHORĄGIEWKĘ WIATRU

W odniesieniu do poniższego zdjęcia: (a) zlokalizuj i dopasuj płaskie miejsce na wale chorągiewki do płaskiej powierzchni chorągiewki i nasuń ją na wałek. (b) dokręć śrubę ustalającą za pomocą precyzyjnego śrubokręta.

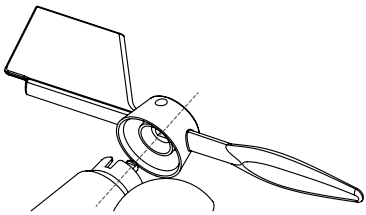

Krok 1

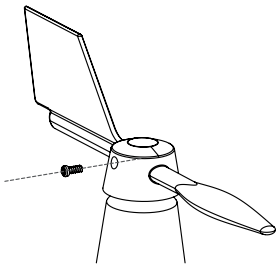

Krok 2

5.1.2 ZAMONTUJ LEJEK DESZCZOMIERZA

Zamontuj lejek deszczomierza i przekręć zgodnie z ruchem wskazówek zegara, aby zablokować lejek w zespole czujników

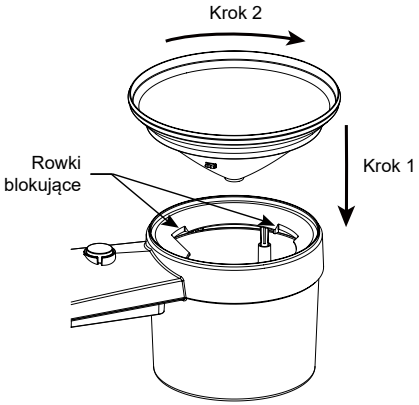

5.1.3 ZAINSTALUJ BATERIE

Odkręć śrubkę pokrywy komory baterii znajdującej się na spodzie bezprzewodowego czujnika i zdejmij pokrywę.
2. Włóż 3 szt. baterii typu AA (nieładowalne) zgodnie z oznaczeniem biegunowości +/-.
3. Załóż ponownie pokrywę i dokręć śrubkę.
4. Czerwona dioda LED z tyłu czujnika zaświeci się, a następnie zacznie migać co 12 sekund.

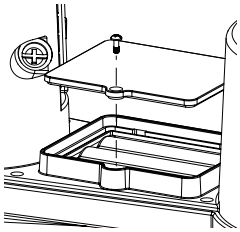

UWAGA:

- UŻYWAJ WYŁĄCZNIE baterii nieładowalnych.
- NIE używaj baterii różnych typów ani pojemności.
-

5.1.4 WYREGULUJ PANEL SŁONECZNY

Kąt nachylenia panelu słonecznego można regulować pionowo w pozycjach 0°, 15°, 30°, 45° lub 60°, w zależności od regionu zamieszkania. Dla optymalnego całorocznego działania ustaw kąt nachylenia najbliższy Twojej szerokości geograficznej. Np.:

Lokalizacja (szerokość, długość geograficzna)	Kąt nachylenia panelu słonecznego	
Hamburg (53.558, 9.7874)	60°	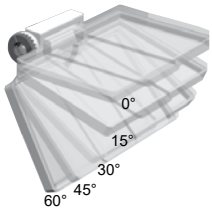
Chicago (42.1146, -88.0464)	45°	
Houston (29.7711, -95.3552)	30°	
Bangkok (14.2752, 100.5684)	15°	
Sydney (-33.5738, 151.3053) *	30°	

*Czujniki zainstalowane na półkuli południowej muszą mieć panele słoneczne skierowane na północ.

Krok1: Poluzuj lekko śrubkę

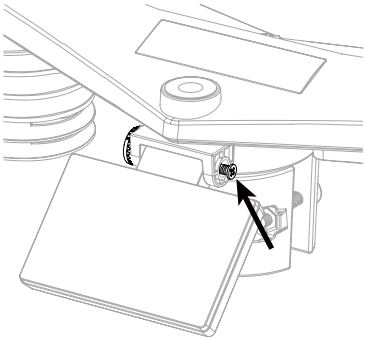

Krok 2: Wciśnij śrubkę do środka, aż zębatki po przeciwnej stronie zwolnią pozycję blokady.

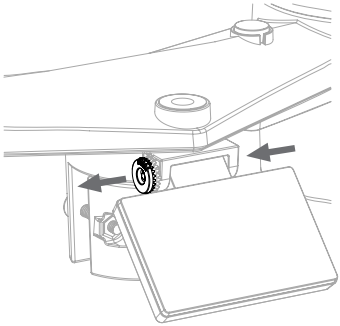

Krok 3: Ustaw pionowy kąt panelu słonecznego (0°, 15°, 30°, 45°, 60°) zgodnie z szerokością geograficzną swojej lokalizacji.

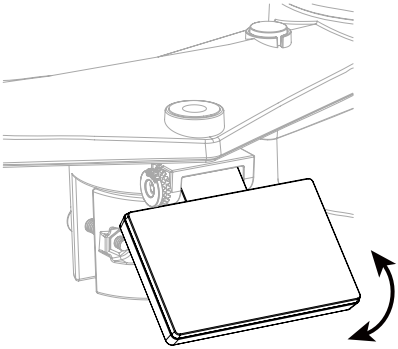

Krok 4: Dokręć śrubkę, aż zębatki zostaną pewnie zablokowane.

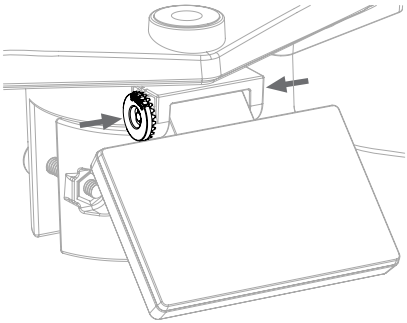

5.1.5 ZAMONTUJSŁUPEK MONTAŻOWY

5.1.6 ZESTAW MONTAŻOWY

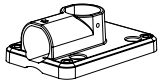	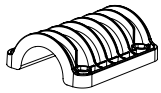	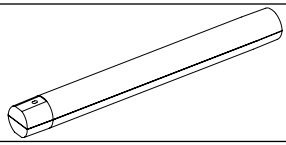
1. Podstawa montażowa słupa x 1	2. Uchwyt montażowy x 1	3. Plastikowy słupek x 1
4. śrubkix 4	5. nakrętki sześciokątne x 4	6. podkładki płaskie x 4
7. śrubka x 1	8. nakrętkax 1	9. gumowe podkładki x 4

5.1.7 ZAINSTALUJ ZESTAW MONTAŻOWY

1. Przymocuj plastikowy słupek do stałego słupa za pomocą podstawy montażowej, uchwytu, podkładek, śrub i nakrętek. Postępuj według kolejności 1a, 1b, 1c:

1a. Włóż plastikowy słupek do otworu w podstawie montażowej, a następnie zabezpiecz go śrubką i nakrętką.

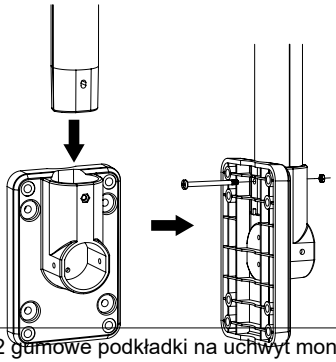

1b. Nałóż 2 gumowe podkładki na uchwyt montażowy.

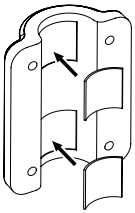

1c. Przymocuj podstawę montażową i uchwyt razem do słupa za pomocą 4 długich śrub i nakrętek.

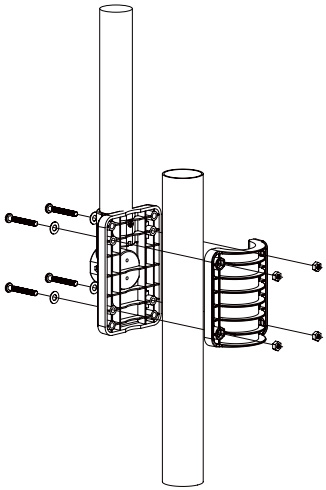

2. Nałóż 2 gumowe podkładki na wewnętrzne strony podstawy montażowej i uchwytu zespołu czujników, i lekko je połącz.

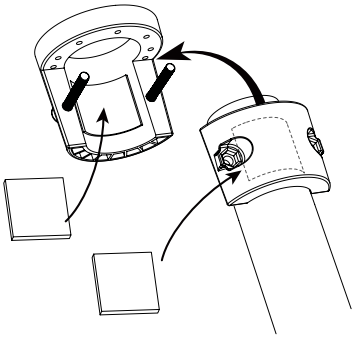

3. Umieść zespół czujników na słupku montażowym i ustaw go w kierunku północnym przed dokręceniem śrub.

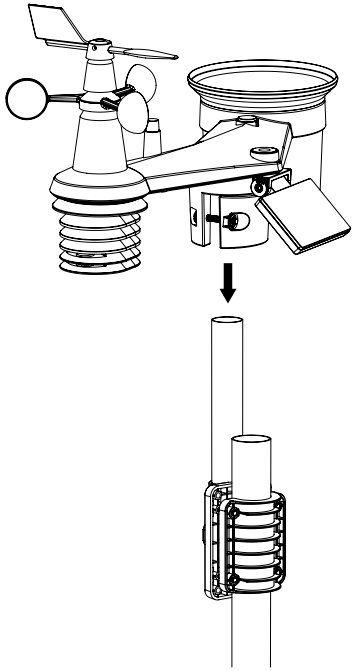

5.1.8 WYPOZIOMOWANIE KIERUNKU

Zamontuj zespół czujników w otwartym miejscu, bez przeszkód nad i wokół niego, aby zapewnić dokładny pomiar opadów i wiatru. Zlokalizuj znacznik Północ (N) na górze zespołu czujników. Ustaw znacznik tak, aby wskazywał północ przy końcowej instalacji, używając kompasu lub GPS.

Użyj wskaźnika poziomu (libelli) na zespole czujników, aby upewnić się, że jest on całkowicie wypoziomowany, co zapewni dokładność pomiaru opadów, UV i światła.

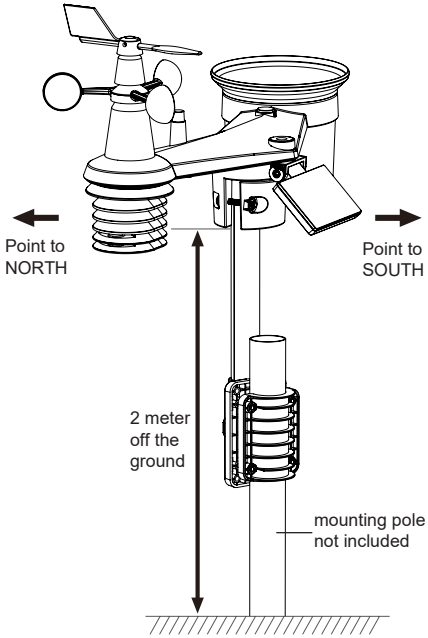

5.2 BEZPRZEWODOWY CZUJNIK TERMO-HIGROMETRYCZNY

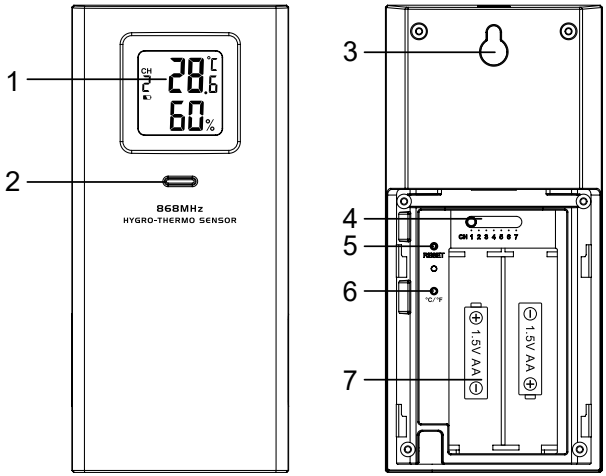

1. Wyświetlacz LCD
2. Dioda LED statusu transmisji
3. Uchwyt ścienny
4. **Przełącznik suwakowy**[CHANNEL]
5. **[RESET]**
6. **[°C / °F]**
7. Komora baterii

5.2.1 ZAMONTUJ BEZPRZEWODOWY WEWNĘTRZNY CZUJNIK TERMO-HIGROMETRYCZNY

1. Zdejmij pokrywę komory baterii czujnika.
2. Ustaw numer kanału czujnika za pomocą suwaka kanału (np. Kanał 1)
3. Włóż 2 baterie AA do komory baterii zgodnie z oznaczeniem biegunowości i zamknij pokrywę.
4. Czujnik znajduje się w trybie synchronizacji i może zostać zarejestrowany w konsoli w ciągu kilku minut.Dioda LED statusu transmisji miga.

UWAGA:

- Jeśli chcesz przypisać nowy kanał do czujnika, przesuń suwak kanału w nowe położenie. Aby nowy numer był aktywny, naciśnij**[RESET]**na czujniku.
- Unikaj umieszczania tego czujnika w bezpośrednim słońcu, deszczu lub śniegu.

5.3 CZUJNIK OPCJONALNY

Stacja pogodowa współpracuje z następującymi czujnikami opcjonalnymi:

MODEL	7009971	7009972	7009973
LICZBA KANAŁÓW	7		
OPIS	Czujnik termo-higrometryczny	Czujnik wilgotności gleby i temperatury	Termometr do SPA i basenu
OBRAZ		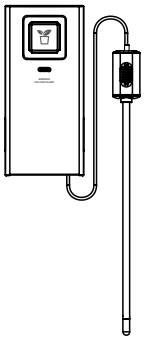	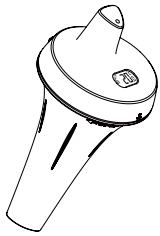

5.4 ZALECENIE DOTYCZĄCE NAJLEPSZEJ KOMUNIKACJI BEZPRZEWODOWEJ

Efektywna komunikacja bezprzewodowa jest podatna na zakłócenia środowiskowe, odległość oraz przeszkody pomiędzy nadajnikiem czujnika a konsolą wyświetlacza.

1. Zakłócenia elektromagnetyczne (EMI) – mogą być generowane przez maszyny, urządzenia, oświetlenie, ściemniacze, komputery itp. Proszę umieścić konsolę wyświetlacza 1 lub 2 metry od takich przedmiotów.
2. Zakłócenia radiowe (RFI) – jeśli masz inne urządzenia działające na częstotliwościach 868 / 915 / 917 MHz, może dojść do przerywania komunikacji. Przenieś nadajnik lub konsolę, aby uniknąć problemu z przerywanym sygnałem.
3. Odległość. Utrata sygnału występuje naturalnie wraz z odległością. Urządzenie przystosowane jest do 100 m (300 stóp) w linii prostej (w środowisku wolnym od zakłóceń i przeszkód). W rzeczywistej instalacji uzyskasz zazwyczaj maks. 30 m (100 stóp), przy przejściu przez przeszkody.
4. Przeszkody. Sygnał radiowy jest blokowany przez przeszkody metalowe, np. okładziny aluminiowe. Wyrównaj zespół czujników i konsolę tak, aby były w linii widoczności, np. przez okno, jeśli masz metalowe pokrycie.

Poniższa tabela przedstawia typowy poziom osłabienia sygnału przy przechodzeniu przez różne materiały budowlane.

MATERIAŁY	REDUKCJA SIŁY SYGNAŁU
Szkło (niepowlekane)	10 ~ 20%
Drewno	10 ~ 30%
Płyta gipsowo-kartonowa	20 ~ 40%
Cegła	30 ~ 50%
Izolacja z folią	60 ~ 70%
Ściana betonowa	80 ~ 90%
Okładzina aluminiowa	1
Ściana metalowa	1

Uwagi: Redukcja sygnału RF podana w celach orientacyjnych.

5.5 KONSOLA

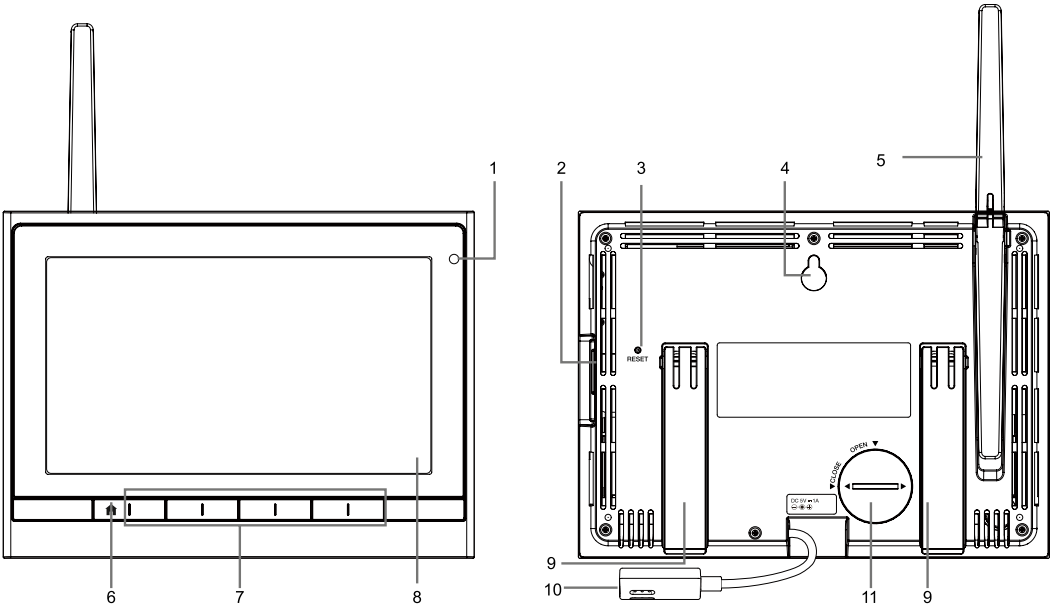

1. Czujnik światła otoczenia
2. Port USB
3. **PRZYCISK** [RESET]
4. Uchwyt ścienny
5. Antena
6. **PRZYCISK**[Home]
7. Przycisk funkcyjny
8. Ekran wyświetlacza
9. Podstawka stołowa
10. Gniazdo zasilania
11. Pokrywa baterii

5.5.1 ZAINSTALUJ BATERIĘ ZAPASOWĄ I URUCHOM URZĄDZENIE

1. Zainstaluj baterię CR2032 jako zasilanie zapasowe
2. Podłącz gniazdo zasilania konsoli wyświetlacza do prądu za pomocą dołączonego zasilacza

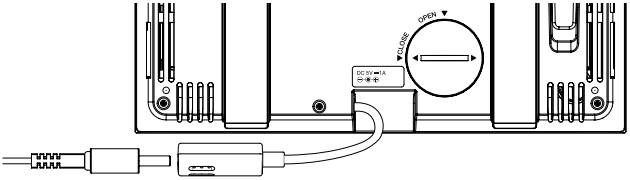

UWAGA:

- Jeśli po podłączeniu zasilacza ekran LCD się nie włącza, naciśnij przycisk**[RESET]**zapomocą ostrego przedmiotu.
- Bateria zapasowa podtrzymuje godzinę i datę.
- Zawsze wyjmuj baterię zapasową, jeśli urządzenie nie będzie używane przez dłuższy czas. Pamiętaj, że nawet gdy urządzenie nie jest używane, niektóre ustawienia, takie jak zegar, alerty czy zapisane dane, mogą zużywać baterię zapasową.

3. Wysuń antenę z tyłu obudowy

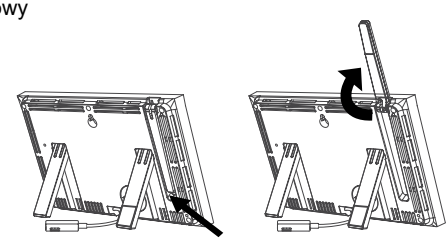

5.5.2 SKONFIGURUJ KONSOLĘ WYŚWIETLACZA

Podczas pierwszej konfiguracji konsoli użytkownik musi wprowadzić podstawowe ustawienia.

UWAGA

Jeśli ekran się nie włącza po uruchomieniu konsoli, możesz nacisnąć przycisk [RESET] za pomocą ostrego przedmiotu.

6. FUNKCJE I OBSŁUGA KONSOLI WYŚWIETLACZA

6.1 EKRAN POCZĄTKOWY

Po sparowaniu konsoli z czujnikiem 7-w-1 oraz czujnikiem termo-higrometrycznym wszystkie informacje pogodowe zostaną wyświetlone jak poniżej:

6.2 PRZYCISKI WYŚWIETLACZA

Gdy wyświetlany jest ekran główny, możesz nacisnąć**[HOME]** lub dowolny inny przycisk na przednim panelu, aby wyświetlić ikony funkcji:

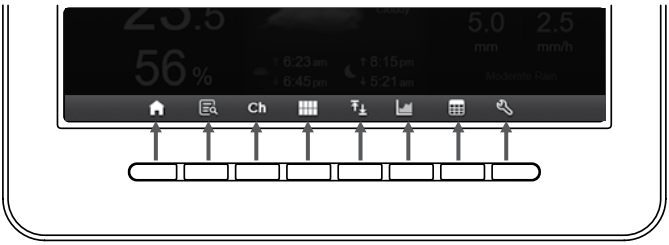

IKONA	OPIS
	Przycisk Home Naciśnij w dowolnym momencie, aby powrócić do ekranu głównego.
	Przycisk rozszerzenia Naciśnij ten przycisk, aby wyświetlić ekran szczegółów.
Ch	**Przycisk kanału** Naciśnij ten przycisk, aby przełączyć odczyt pomiędzy wnętrzem a kanałami.
	Przycisk przeglądu Naciśnij ten przycisk, aby wyświetlić ekran przeglądu pomieszczenie / zewnętrzne i kanały.
	Przycisk max/min Naciśnij ten przycisk, aby wyświetlić ekran wartości maksymalnych / minimalnych.
	Przycisk wykresu historii Naciśnij ten przycisk, aby wyświetlić ekran wykresu historii.
	Przycisk tabeli zapisów Naciśnij ten przycisk, aby wyświetlić ekran tabeli zapisów.
	Przycisk ustawień Naciśnij ten przycisk, aby wyświetlić ekran ustawień.

POZOSTAŁE PRZYCISKI FUNKCYJNE DO USTAWIEŃ

IKONA	OPIS
	Przycisk w górę Naciśnij ten przycisk, aby wybrać górny wiersz lub pozycję.
	Przycisk w dół Naciśnij ten przycisk, aby wybrać dolny wiersz lub pozycję.
	Przycisk w lewo Naciśnij ten przycisk, aby wybrać kolumnę lub pozycję po lewej stronie.
	Przycisk w prawo Naciśnij ten przycisk, aby wybrać kolumnę lub pozycję po prawej stronie.
	Przycisk + Naciśnij ten przycisk, aby zwiększyć wartość lub przełączyć na inną opcję.
	Przycisk - Naciśnij ten przycisk, aby zmniejszyć wartość lub przełączyć na inną opcję.
	Przycisk potwierdzenia Naciśnij ten przycisk, aby potwierdzić działanie.
	Przycisk wyszukiwania Naciśnij ten przycisk, aby otworzyć pole wyszukiwania w tabeli zapisów.
	Przycisk usuwania Naciśnij ten przycisk, aby usunąć wybrany zapis

⚠UWAGA:
Ekran wyświetlacza NIE jest ekranem dotykowym, nie naciskaj go.

6.3 WYBÓR EKRANU WYŚWIETLACZA

6.3.1 EKRAN GŁÓWNY

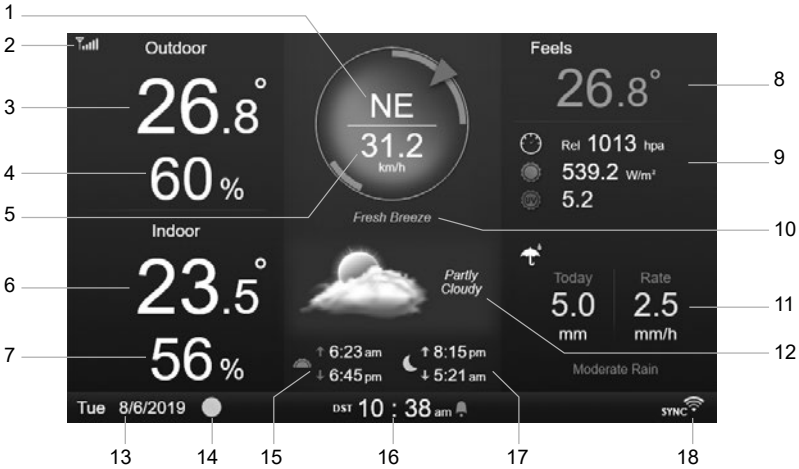

1. Kierunek wiatru
2. Ikona siły sygnału czujnika 7-w-1
3. Temperatura zewnętrzna
4. Wilgotność zewnętrzna
5. Prędkość wiatru
6. Temperatura wewnętrzna lub [Ch]
7. Wilgotność wewnętrzna lub [Ch]
8. Temperatura odczuwalna
9. Ciśnienie barometryczne, UVI i natężenie światła
10. Poziom prędkości wiatru
11. Opady i intensywność opadów
12. Prognoza pogody i faza księżyca
13. Data
14. Faza księżyca
15. Godzina wschodu / zachodu słońca
16. Godzina
17. Godzina wschodu / zachodu księżyca
18. Wskaźnik połączenia WI-FI i synchronizacji czasu

6.3.2 EKRAN SZCZEGÓŁÓW

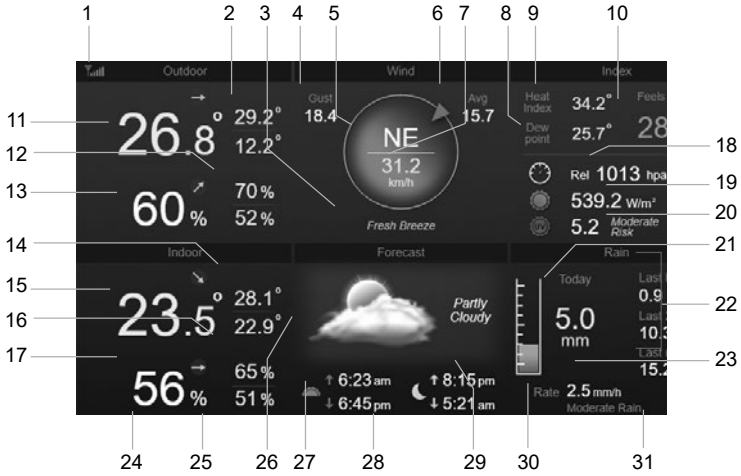

1. Ikona siły sygnału czujnika 7-w-1
2. Maks. / min. temperatura zewnętrzna
3. Poziom prędkości wiatru
4. Poryw wiatru
5. Kierunek wiatru
6. Średnia prędkość wiatru z 10 minut
7. Aktualna prędkość wiatru
8. Punkt rosy
9. Indeks gorąca / wychłodzenia wiatrem
10. Temperatura odczuwalna
11. Temperatura zewnętrzna
12. Maks. / min. wilgotność zewnętrzna
13. Wilgotność zewnętrzna
14. Maks. / min. temperatura wewnętrzna lub CH
15. Temperatura wewnętrzna lub CH
16. Maks. / min. wilgotność wewnętrzna lub CH
17. Wilgotność wewnętrzna lub [Ch]
18. Ciśnienie barometryczne
19. Natężenie światła
20. Indeks UV i poziom ekspozycji
21. Dzisiejsze opady
22. Opady w ostatniej godzinie, 24h i ostatnim miesiącu
23. Intensywność opadów
24. Data
25. Faza księżyca
26. Prognoza pogody
27. Godzina wschodu / zachodu słońca
28. Aktualna godzina
29. Godzina wschodu / zachodu księżyca
30. Poziom intensywności opadów
31. Wskaźnik połączenia WI-FI i synchronizacji czasu

6.3.3 EKRAN PRZEGLĄDU

1. Ikona siły sygnału czujnika wewn./zewn.
2. Etykieta ikony In / Out
3. Ikona siły sygnału CH 1
4. Etykieta ikony CH 1
5. Temperatura wewn./zewn.
6. Wilgotność wewn./zewn.
7. Ekran braku połączenia z czujnikiem
8. Ikona czujnika basenu (czujnik opcjonalny)
9. Temperatura wody (czujnik opcjonalny)
10. Temperatura gleby (czujnik opcjonalny)
11. Ikona czujnika gleby (czujnik opcjonalny)
12. Wilgotność gleby (czujnik opcjonalny)
13. Data
14. Faza księżyca
15. Aktualna godzina
16. Wskaźnik połączenia WI-FI i synchronizacji czasu

Ekran wyświetla wszystkie pomiary temperatury i wilgotności z podłączonych czujników na różnych kanałach, w tym z zespołu czujników; możesz nacisnąć przycisk, aby przełączać się między odczytem zewnętrznym / wewnętrznym w lewym górnym rogu ekranu.

6.4 FUNKCJE KONSOLI

6.4.1 PROGNOZA POGODY

Istnieje 6 ikon prognozy pogody: Słonecznie, Częściowe zachmurzenie, Zachmurzenie, Deszczowo, Burzowo, Śnieżnie.
Na podstawie tempa zmian ciśnienia atmosferycznego stacja pogodowa przewiduje warunki pogodowe w ciągu 12–24 godzin w promieniu 30–50 km.

Słonecznie	Częściowo pochmurno	Pochmurno	Deszczowo	Deszczowo / Burzowo	Śnieżnie

UWAGA:

- Prognoza pogody na podstawie zmian ciśnienia ma dokładność około 60 do 75%. Proszę sprawdzać prognozy profesjonalne w mediach pogodowych.
- Prognoza pogody odnosi się do warunków w ciągu kolejnych 12–24 godzin i może nie odzwierciedlać stanu bieżącego.
- Prognoza**ŚNIEŻNA**nie opiera się na ciśnieniu atmosferycznym, ale na temperaturze zewnętrznej. Gdy temperatura spadnie poniżej -3°C (26°F), ikona**ŚNIEG**zostanie wyświetlona na ekranie LCD.

6.4.2 FAZA KSIĘŻYCA

Faza księżyca określana jest na podstawie godziny, daty i strefy czasowej. Poniższa tabela objaśnia ikony faz księżyca dla półkuli północnej i południowej.

Zobacz sekcję**USTAWIENIE KIERUNKU CZUJNIKA 7-W-1 NA POŁUDNIE**w celu konfiguracji dla półkuli południowej.

Półkula północna	Faza księżyca	Półkula południowa
	Nów	
	Półksiężyc rosnący	
	Pierwsza kwadra	
	Garbaty rosnący	
	Pełnia	
	Garbaty malejący	
	Trzecia kwadra	
	Półksiężyc malejący	

6.4.3 WSKAŹNIK TRENDU

Wskaźnik trendu pokazuje zmiany w nadchodzących minutach. Ikony pojawią się w sekcjach temperatury, wilgotności i ciśnienia na ekranie szczegółów.

Wzrost	Stabilnie	Spadek

6.4.4 ODBIÓR SYGNAŁU BEZPRZEWODOWEGO

Ikona anteny pokazuje jakość odbioru sygnału z czujnika.

Brak czujnika	Wyszukiwanie sygnału	Silny sygnał	Słaby sygnał	Utrata sygnału

Ikona pokazuje 5 kresek przy dobrym sygnale i brak kresek przy całkowitej utracie. W przypadku słabego lub utraconego sygnału, przesuń konsolę lub czujnik w inne miejsce. Patrz rozdział 3.6.

6.4.5 STATUS POŁĄCZENIA WI-FI

WI-FI odłączone	WI-FI połączone	WI-FI połączone z synchronizacją
		SYNC

6.4.6 TEMPERATURA ODCZUWALNA I INDEKSY ODCZUWALNA

Temperatura odczuwalna pokazuje, jak temperatura zewnętrzna jest odczuwana. Jest to połączenie wychłodzenia wiatrem (18°C lub mniej) i indeksu gorąca (26°C lub więcej). Dla temperatur od 18.1°C do 25.9°C, urządzenie pokazuje faktyczną zmierzoną temperaturę jako temperaturę odczuwalną.

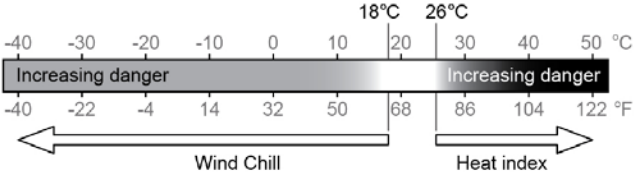

INDEKS GORĄCA

Indeks gorąca określany jest na podstawie temperatury i wilgotności mierzonej przez czujnik 7-w-1, gdy temperatura wynosi od 26°C (79°F) do 50°C (120°F).

Zakres indeksu gorąca	Ostrzeżenie	Wyjaśnienie
27°C do 32°C (80°F do 90°F)	Uwaga	Możliwość wystąpienia wyczerpania cieplnego
33°C do 40°C (91°F do 105°F)	Uwaga ekstremalna	Możliwość odwodnienia cieplnego
41°C do 54°C (106°F do 129°F)	Niebezpieczeństwo	Wyczerpanie cieplne prawdopodobne
≥55°C (≥130°F)	Ekstremalne niebezpieczeństwo	Wysokie ryzyko odwodnienia / udaru słonecznego

WYCHŁODZENIE WIATREM

Połączenie temperatury i prędkości wiatru z czujnika 7-w-1 określa aktualny współczynnik wychłodzenia. Wartości wychłodzenia są zawsze niższe niż temperatura powietrza, jeżeli formuła jest stosowana prawidłowo (tj. dla temperatur powyżej 10°C i prędkości wiatru poniżej 9 km/h mogą wystąpić błędne odczyty).

PUNKT ROSY

- Punkt rosy to temperatura, poniżej której para wodna w powietrzu skrapla się do postaci ciekłej przy stałym ciśnieniu barometrycznym, z taką samą szybkością, z jaką paruje. Skroplona woda to*rosa,*gdy osadza się na powierzchni stałej.
- Temperatura punktu rosy określana jest na podstawie temperatury i wilgotności z czujnika 7-w-1.

6.4.7 WYŚWIETLANIE OPADÓW

Opady są zazwyczaj pokazywane jako suma dzienna i intensywność opadów (szacowana ilość opadu na godzinę).

6.4.7.1 DEFINICJA

Intensywność opadów to ilość deszczu zmierzona w ciągu ostatnich 10 minut pomnożona przez sześć. Nazywana też chwilowymi opadami na godzinę.
Dzisiejsze opadyoznaczają opad od północy (początek nowego dnia).
Ostatnia godzinato suma opadów z ostatniej godziny.
Ostatnie 24 godzinyoznaczają całkowitą ilość opadów z ostatnich 24 godzin.
Ostatni miesiącoznacza sumę opadów z ostatniego miesiąca.

6.4.7.2 ZRESETUJ OPADY

Podczas instalacji czujnika 7-w-1 mogą wystąpić błędne odczyty. Po zakończeniu instalacji i prawidłowym działaniu zaleca się wyczyszczenie danych i rozpoczęcie od nowa. Patrz 4.9.8.1 USUŃ WSZYSTKIE DANE.

6.4.8 CIŚNIENIE ATMOSFERYCZNE

Ciśnienie atmosferyczne to ciśnienie w danym miejscu wywierane przez słup powietrza znajdujący się nad nim. Jedno ciśnienie atmosferyczne to wartość średnia; ciśnienie stopniowo spada wraz ze wzrostem wysokości. Meteorolodzy mierzą je barometrami. Ponieważ ciśnienie absolutne maleje wraz z wysokością, meteorolodzy przeliczają je względem poziomu morza. Dlatego twoje ABS może wskazywać 1000 hPa na wysokości 300 m, ale REL wynosi 1013 hPa (przy pogodnej pogodzie).

Aby uzyskać dokładne REL dla swojego obszaru, skonsultuj się z lokalnym obserwatorium lub sprawdź aktualne dane barometryczne w Internecie i wprowadź je w USTAWIENIACH KALIBRACJI (Sekcja 4.9.7).

6.4.9 PRĘDKOŚĆ I KIERUNEK WIATRU

Sekcja wiatru wyświetla prędkość (porywy lub średnią), aktualny kierunek, dominujący kierunek z ostatnich 5 minut i poziom prędkości wiatru z tłem kompasu.

Prędkość wiatru to średnia z ostatnich 12 sekund aktualizacji.
Średnia wiatru (ekran szczegółów 4.3.2) to średnia z zapisu 10 minut.
Poryw wiatru to maksymalna prędkość zmierzona w 12 sekundowym okresie aktualizacji.

Skala Beauforta to międzynarodowa skala prędkości wiatru od 0 (cisza) do 12 (huragan). Skala Beauforta jest zdefiniowana następująco:

Skala Beauforta	Opis	Prędkość wiatru	Warunki lądowe
0	Cisza	< 1 km/h	Spokojnie. Dym unosi się pionowo.
		< 1 mph	
		< 1 węzłów	
		< 0.3 m/s	
1	Słaby powiew	1.1 ~ 5 km/h	Dym wskazuje kierunek wiatru. Liście i chorągiewki nieruchome.
		1 ~ 3 mph	
		1 ~ 3 węzły	
		0.3 ~ 1.5 m/s	
2	Lekka bryza	6 ~ 11 km/h	Wiatr wyczuwalny na odkrytej skórze. Liście szeleszczą. Chorągiewki zaczynają się poruszać.
		4 ~ 7 mph	
		4 ~ 6 węzłów	
		1.6 ~ 3.3 m/s	
3	Łagodna bryza	12 ~ 19 km/h	Liście i małe gałązki w ciągłym ruchu, lekkie flagi wyprostowane.
		8 ~ 12 mph	
		7 ~ 10 węzłów	
		3.4 ~ 5.4 m/s	
4	Umiarkowana bryza	20 ~ 28 km/h	Kurz i luźny papier unoszą się. Małe gałęzie zaczynają się poruszać.
		13 ~ 17 mph	
		11 ~ 16 węzłów	
		5.5 ~ 7.9 m/s	
5	Świeża bryza	29 ~ 38 km/h	Gałęzie średniej wielkości poruszają się. Małe drzewa z liśćmi zaczynają się kołysać.
		18 ~ 24 mph	
		17 ~ 21 węzłów	
		8.0 ~ 10.7 m/s	
6	Silna bryza	39 ~ 49 km/h	Duże gałęzie w ruchu. Słychać gwizd w przewodach. Trudno używać parasola. Puste kosze plastikowe przewracają się.
		25 ~ 30 mph	
		22 ~ 27 węzłów	
		10.8 ~ 13.8 m/s	
7	Silny wiatr	50 ~ 61 km/h	Całe drzewa w ruchu. Potrzeba wysiłku, by iść pod wiatr.
		31 ~ 38 mph	
		28 ~ 33 węzłów	
		13.9 ~ 17.1 m/s	
8	Wichura	62 ~ 74 km/h	Złamane niektóre gałęzie drzew. Samochody zbaczają z drogi. Chodzenie jest poważnie utrudnione.
		39 ~ 46 mph	
		34 ~ 40 węzłów	
		17.2 ~ 20.7 m/s	

Skala Beauforta	Opis	Prędkość wiatru	Warunki lądowe
9	Silna wichura	75 ~ 88 km/h	Złamane gałęzie drzew, niektóre małe drzewa przewracają się. Znaki budowlane i tymczasowe zapory przewracają się.
		47 ~ 54 mph	
		41 ~ 47 węzłów	
		20.8 ~ 24.4 m/s	
10	Sztorm	89 ~ 102 km/h	Drzewa łamią się lub są wykorzenione, możliwe uszkodzenia konstrukcji.
		55 ~ 63 mph	
		48 ~ 55 węzłów	
		24.5 ~ 28.4 m/s	
11	Gwałtowny sztorm	103 ~ 117 km/h	Szerokie uszkodzenia roślinności i konstrukcji prawdopodobne.
		64 ~ 73 mph	
		56 ~ 63 węzłów	
		28.5 ~ 32.6 m/s	
12	Siła huraganu	≥ 118 km/h	Poważne, rozległe zniszczenia roślinności i konstrukcji. Obiekty niezabezpieczone są unoszone.
		≥ 74 mph	
		≥ 64 węzłów	
		≥ 32.7 m/s	

6.4.9.1 POZIOM PRĘDKOŚCI WIATRU

Poziom prędkości wiatru oparty jest na skali Beauforta, jako tabela pod kompasem. Kolor tła kompasu zmienia się w zależności od poziomu reakcji prędkości wiatru.

Beaufort	0 ~ 2	3 ~ 4	5 ~ 6	7 ~ 8	9 ~ 10	11 ~ 12
Prędkość	0 ~ 11 km/h	12 ~ 28 km/h	29 ~ 49 km/h	50 ~ 74 km/h	75 ~ 102 km/h	≥103 km/h
Kolor kompasu	Niebieski	Zielony	Zielony/ Żółty	Żółty	Pomarań-czowy	Czerwony

6.4.10 INDEKS UV I NATĘŻENIE ŚWIATŁA

Konsola wyświetla natężenie światła i indeks UV. Amerykańska EPA definiuje UVI w następujący sposób:

UVI	Ocena	Komentarz
0–2	Niski	Odczyt indeksu UV 0–2 oznacza niskie zagrożenie promieniowaniem UV dla przeciętnej osoby
3–5	Średni	Odczyt indeksu UV 3–5 oznacza umiarkowane ryzyko szkód przy braku ochrony przed słońcem
6–7	Wysoki	Odczyt indeksu UV 6–7 oznacza wysokie ryzyko szkód przy braku ochrony. Wymagana ochrona skóry i oczu.
8–10	Bardzo wysoki	Odczyt indeksu UV 8–10 oznacza bardzo wysokie ryzyko szkód przy braku ochrony. Konieczne są dodatkowe środki ostrożności, ponieważ niechroniona skóra i oczy mogą szybko ulec uszkodzeniu lub poparzeniu.
11–16	Ekstre-malny	Odczyt indeksu UV 11 lub więcej oznacza ekstremalne ryzyko szkód. Należy zastosować wszystkie środki ostrożności, ponieważ niechroniona skóra i oczy mogą ulec poparzeniu w ciągu kilku minut.

6.4.11 WSCHÓD/ZACHÓD SŁOŃCA / WCHÓD/ZACHÓD KSIĘŻYCA

Konsola oblicza czasy wschodu i zachodu słońca oraz wschodu i zachodu księżyca w oparciu o wprowadzone strefę czasową, długość i szerokość geograficzną. Jeśli pole czasu letniego ustawiono na AUTO, czasy te zostaną automatycznie przesunięte o jedną godzinę w okresie letnim.

6.5 TRYB PRZEWIJANIA DLA CZUJNIKA CH (OPCJONALNEGO)

Można dodać do 7 dodatkowych czujników termo-higrometrycznych lub podobnych do stacji pogodowej. (Patrz sekcja 3.3 Czujniki opcjonalne) Na ekranie głównym lub zaawansowanym naciśnij Ch przycisk, aby przełączać między wnętrzem a kanałami 1–7. Aby przewijać wszystkie kanały co 5 sekund, przytrzymaj Ch przycisk przez 2 sekundy, aż na ekranie pojawi się ikona .

6.6 REKORDY MAKS. / MIN.

Ta sekcja pokazuje rekordy maks. / min. wraz ze znacznikiem czasu.

1. Naciśnij **PRZYCISK [HOME]** w innym trybie, aby wyświetlić ikony funkcji.
2. Naciśnij przycisk, aby otworzyć ekran **MAKS / MIN REKORDY**.
3. W tym ekranie możesz nacisnąć lub przycisk, aby wyświetlić rekordy wewnętrzne, zewnętrzne i kanałów.

UWAGA:

Domyślnie rekordy maks. / min. to dane dzienne. Jeśli chcesz zmienić metodę zapisu na skumulowaną, patrz sekcja 4.9.3 Ustawienia wyświetlacza.

Aby usunąć wybrane rekordy maks. / min.

1. Naciśnij lub przycisk, aby wybrać rekordy.
2. Przytrzymaj przycisk przez 2 sekundy.

6.7 WYKRES HISTORII

W tej sekcji możesz przeglądać wszystkie wykresy historii.

1. Naciśnij **PRZYCISK [HOME]** w innym trybie, aby wyświetlić ikony funkcji.
2. Naciśnij przycisk, aby wejść do **TRYBU WYKRESU HISTORII**.
3. Naciśnij ▲ lub ▼ przycisk, aby wybrać źródło danych z listy.
4. Naciśnij ▶ przycisk, aby wyświetlić **WYKRES OSTATNICH 24 GODZIN**.

5. Podczas wyświetlania wykresu naciśnij ▲ lub ▼ przycisk, aby wyświetlić inne wykresy danych.
6. Naciśnij ◀ przycisk, aby wrócić do **EKRANU LISTY WYKRESÓW HISTORII**.

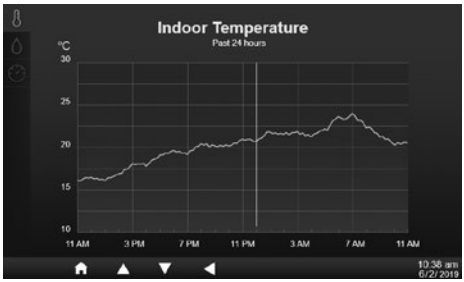

UWAGA:

Po wyłączeniu zasilania wszystkie wykresy zostaną zresetowane.

6.8 EKRAN REJESTRU DANYCH

Ta funkcja umożliwia przechwytywanie wszystkich zapisów systemu. Podłącz kompatybilny pendrive USB (brak w zestawie) do gniazda USB, aby rozpocząć rejestrowanie danych pogodowych.

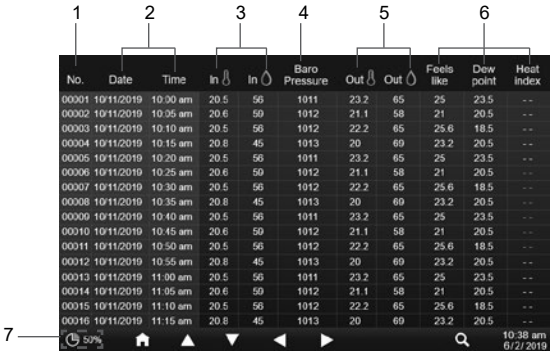

1. Numer wiersza
2. Czas i data zapisu
3. Temperatura i wilgotność wewnętrzna
4. Ciśnienie barometryczne
5. Temperatura i wilgotność zewnętrzna
6. Indeks temperatury
7. Procent pozostałego miejsca na dane

1. Naciśnij **PRZYCISK [HOME]** w innym trybie, aby wyświetlić ikony funkcji.
2. Naciśnij przycisk, aby wyświetlić **Ekran rejestru danych**.

6.8.1 OBSŁUGA EKRANU REJESTRU DANYCH

- Użyj przycisków ▲, ▼, ◀ lub ▶ aby przeglądać dane w różnych wierszach i kolumnach.
- Naciśnij 🔍, aby przejść do **EKRANU WYSZUKIWANIA DANYCH**.

UWAGA::
Data log screen can only view the data in current recording log file, if you want to view the older files in the USB flash drive, you need to use the PC to view by using excel or other CSV file viewer.

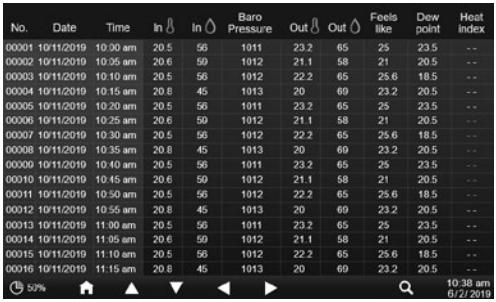

No.	Date	Time	In	In	Baro Pressure	Out	Out	Feels like	Dew point	Heat index
00001	10/11/2019	10:00 am	20.5	56	1011	23.2	65	25	23.5	--
00002	10/11/2019	10:05 am	20.6	50	1012	21.1	58	21	20.5	--
00003	10/11/2019	10:10 am	20.5	56	1012	22.2	65	25.6	18.5	--
00004	10/11/2019	10:15 am	20.8	45	1013	20	69	23.2	20.5	--
00005	10/11/2019	10:20 am	20.5	56	1011	23.2	65	25	23.5	--
00006	10/11/2019	10:25 am	20.6	50	1012	21.1	58	21	20.5	--
00007	10/11/2019	10:30 am	20.5	56	1012	22.2	65	25.6	18.5	--
00008	10/11/2019	10:35 am	20.8	45	1013	20	69	23.2	20.5	--
00009	10/11/2019	10:40 am	20.5	56	1011	23.2	65	25	23.5	--
00010	10/11/2019	10:45 am	20.6	50	1012	21.1	58	21	20.5	--
00011	10/11/2019	10:50 am	20.5	56	1012	22.2	65	25.6	18.5	--
00012	10/11/2019	10:55 am	20.8	45	1013	20	69	23.2	20.5	--
00013	10/11/2019	11:00 am	20.5	56	1011	23.2	65	25	23.5	--
00014	10/11/2019	11:05 am	20.6	50	1012	21.1	58	21	20.5	--
00015	10/11/2019	11:10 am	20.5	56	1012	22.2	65	25.6	18.5	--
00016	10/11/2019	11:15 am	20.8	45	1013	20	69	23.2	20.5	--

6.8.2 WYSZUKIWANIE WIERSZA DANYCH

1. W **EKRANIE WYSZUKIWANIA DANYCH** użyj przycisków ▲, ▼, ◀ lub ▶ aby wprowadzić numer wiersza w bieżącym pliku zapisu.
2. Po zakończeniu naciśnij ✔ przycisk, aby wybrać Tak.
3. Naciśnij ✔ przycisk, aby przejść do tego wiersza.

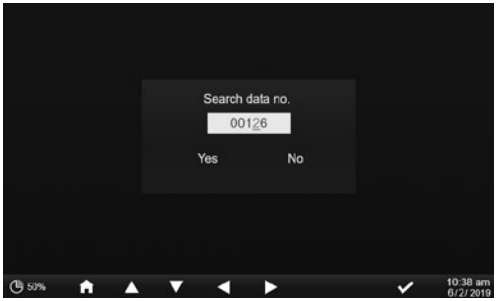

6.9 MENU USTAWIEŃ

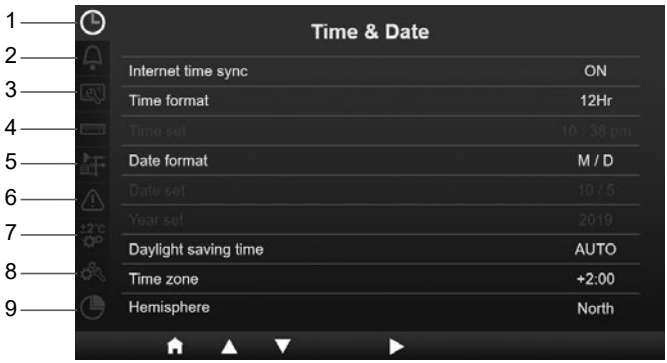

1. Ustawienia czasu i daty
2. Ustawienia alarmu
3. Ustawienia wyświetlacza
4. Ustawienia jednostek
5. Ustawienia czujników
6. Ustawienia alarmów
7. Ustawienia kalibracji
8. Inne ustawienia
9. Ustawienia rejestru danych

Wszystkie ustawienia konsoli i informacje systemowe znajdują się w menu ustawień. Naciśnij ▲/▼ przycisk, aby wybrać sekcję, następnie naciśnij ▶ przycisk, aby wejść do podmenu wybranej sekcji.

6.9.1 USTAWIENIA CZASU I DATY

W tej sekcji naciśnij ▲/▼ przycisk, aby wybrać podpozycje.

#	Podpozycja	Działanie
a	Synchronizacja czasu z Internetem	Naciśnij +/−, aby włączyć lub wyłączyć
b	Format czasu	Naciśnij +/−, aby wybrać format 12 lub 24 godziny
c	Ustawienie czasu	Gdy synchronizacja czasu jest wyłączona, naciśnij ◀/▶, aby wybrać godziny lub minuty, naciśnij +/−, aby dostosować wartość.
d	Format daty	Naciśnij +/−, aby wybrać format M / D lub D / M
e	Ustawienie daty	Gdy synchronizacja czasu jest wyłączona, naciśnij ◀/▶, aby wybrać miesiąc lub dzień, naciśnij +/−, aby dostosować wartość.
f	Ustawienie roku	Gdy synchronizacja czasu jest wyłączona, naciśnij +/−, aby dostosować wartość.
g	Czas letni	Naciśnij +/−, aby wyłączyć lub ustawić DST na auto.
h	Strefa czasowa	Naciśnij +/−, aby wybrać lokalną strefę czasową dla poprawnego czasu.
i	Półkula	Naciśnij +/−, aby wybrać półkulę PÓŁNOC lub POŁUDNIE dla czujnika 7-w-1 oraz fazy księżyca.

6.9.2 USTAWIENIA CZASU ALARMU

W tej sekcji naciśnij ▲/▼ przycisk, aby wybrać podpozycje.

#	Podpozycja	Działanie
a	Ustawienie czasu alarmu	Naciśnij ◀/▶, aby wybrać godziny lub minuty, naciśnij ➕/➖, aby dostosować wartość.
b	Tryb alarmu	Naciśnij ➕/➖ aby wybrać Codziennie lub Tylko dni robocze
c	Alarm	Naciśnij ➕/➖, aby włączyć lub wyłączyć.
d	Wczesne ostrzeżenie o oblodzeniu	Naciśnij ➕/➖, aby włączyć lub wyłączyć.
e	Poziom dźwięku alarmu	Naciśnij ➕/➖, aby dostosować poziom dźwięku
f	Poziom tonu klawiszy	Naciśnij ➕/➖, aby dostosować poziom tonu klawiszy (domyślnie wyłączony)

6.9.3 USTAWIENIA WYŚWIETLACZA

W tej sekcji naciśnij ▲/▼ przycisk, aby wybrać podpozycje.

#	Podpozycja	Działanie
a	Język	Naciśnij ➕/➖, aby wybrać język wyświetlacza
b	Kolor tła	Naciśnij ➕/➖, aby wybrać jasne lub ciemne tło trybu wyświetlania
c	Tryb nocny	Naciśnij ➕/➖, aby ustawić: włączony (zgodnie z czasem aktywacji), wyłączony lub auto (zgodnie z poziomem światła w pomieszczeniu)
d	Czas aktywacji trybu nocnego	Naciśnij ◀/▶, aby wybrać godziny lub minuty, naciśnij ➕/➖, aby dostosować wartość.
e	Tryb zapisu danych MAX / MIN	Naciśnij ➕/➖, aby wybrać tryb zapisu danych MAX / MIN: narastająco (Acc.) lub dziennie.
f	Poziom podświetlenia	Naciśnij ➕/➖, aby dostosować poziom podświetlenia w trybie normalnym
g	Poziom podświetlenia (Tryb nocny)	Naciśnij ➕/➖, aby dostosować poziom podświetlenia w trybie nocnym
h	Kontrast	Naciśnij ➕/➖, aby dostosować kontrast ekranu
i	Jasność	Naciśnij ➕/➖, aby dostosować jasność ekranu

6.9.4 USTAWIENIA JEDNOSTEK

W tej sekcji naciśnij ▲/▼ przycisk, aby wybrać podpozycje.

#	Podpozycja	Działanie
a	Temperatura	Naciśnij ➕/➖, aby wybrać ˚C lub ˚F
b	Ciśnienie barometryczne	Naciśnij ➕/➖, aby wybrać hPa, inHg lub mmHg
c	Typ ciśnienia barometrycznego	Naciśnij ➕/➖, aby wybrać Względne lub Bezwzględne
d	Opady	Naciśnij ➕/➖, aby wybrać mm lub in
e	Prędkość wiatru	Naciśnij ➕/➖, aby wybrać m/s, km/h, węzły lub mph
f	Kierunek wiatru	Naciśnij ➕/➖, aby wybrać 16 kierunków lub 360˚
g	Światło	Naciśnij ➕/➖, aby wybrać Klux, Kfc lub W/m²
h	Typ skóry	Naciśnij ➕/➖, aby wybrać Jasny, Średni lub Ciemny typ skóry dla poziomu ekspozycji

6.9.5 STATUS CZUJNIKA I EDYCJA

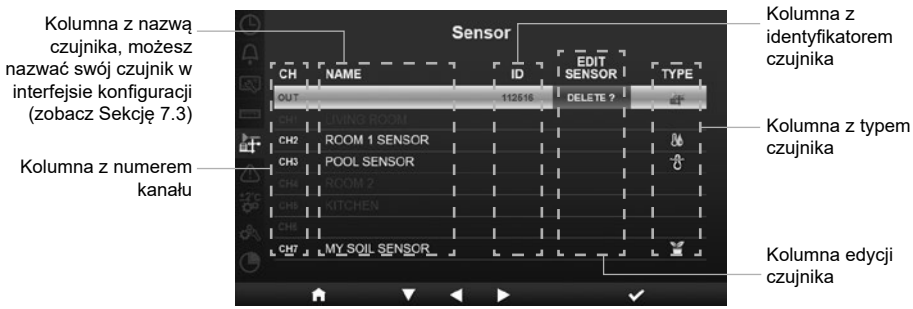

6.9.5.1 DODAJ NOWY CZUJNIK

1. W tej sekcji naciśnij ▲/▼ przycisk, aby wybrać pusty kanał.
2. Naciśnij ▶ przycisk, aby wybrać kolumnę edycji czujnika – pojawi się "Add?".
3. Naciśnij ✔ przycisk, aby rozpocząć wyszukiwanie czujnika.
4. W międzyczasie wybierz kanał w czujniku, następnie włącz zasilanie lub naciśnij przycisk reset na czujniku, aby rozpocząć parowanie.
5. Po połączeniu ikona czujnika, ID oraz siła sygnału pojawią się w wierszu kanału.

6.9.5.2 USUŃ BIEŻĄCY CZUJNIK

1. W tej sekcji naciśnij ▲/▼ przycisk, aby wybrać połączony czujnik.
2. Naciśnij ▶ przycisk, aby wybrać kolumnę edycji czujnika – pojawi się "Delete?".
3. Naciśnij ✔ przycisk, aby usunąć czujnik.

6.9.5.3 SPRAWDŹ STATUS CZUJNIKA

1. W tej sekcji naciśnij ▲/▼ przycisk, aby wybrać połączony czujnik.
2. Naciśnij ▶ przycisk dwukrotnie, aby wybrać ikonę typu czujnika.
3. Naciśnij ponownie ▶ przycisk, aby wyświetlić status połączenia czujnika zgodnie z poniższym opisem:

6.9.6 USTAWIENIA ALARMÓW

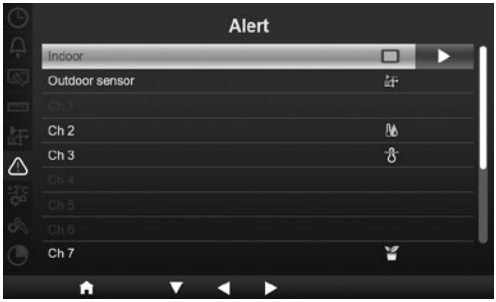

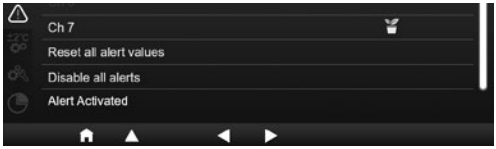

W tej sekcji naciśnij ▲/▼ przycisk, aby wybrać czujnik wewnętrzny, zewnętrzny, kanały lub inne ustawienia.

6.9.6.1 USTAW ALARM WEWNĘTRZNY

1. W wierszu wewnętrznym naciśnij ▶ przycisk, aby wejść do ekranu ustawień alarmu wewnętrznego.
2. Naciśnij ➕/➖, aby dostosować wartość lub włączyć/wyłączyć alarm.
3. Naciśnij ◀/▶, aby wybrać inną wartość ustawienia.
4. Naciśnij ▲/▼, aby wybrać inny wiersz ustawienia.
5. Po zakończeniu naciśnij ◀, aby wrócić do ekranu alarmów lub naciśnij przycisk **[home]**, aby wrócić do ekranu głównego.

6.9.6.2 USTAW ALARM ZEWNĘTRZNY

1. W wierszu zewnętrznym naciśnij ▶ przycisk, aby wejść do ekranu ustawień alarmu czujnika zewnętrznego.
2. Naciśnij ➕/➖, aby dostosować wartość lub włączyć/wyłączyć alarm.
3. Naciśnij ◀/▶, aby wybrać inną wartość ustawienia.
4. Naciśnij ▲/▼, aby wybrać inny wiersz ustawienia.
5. Po zakończeniu naciśnij ◀, aby wrócić do ekranu alarmów lub naciśnij przycisk **[home]**, aby wrócić do ekranu głównego.

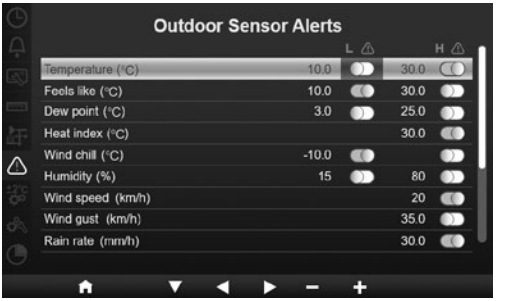

6.9.6.3 USTAW ALARM(Y) KANAŁU

1. W wierszach CH 1~7 naciśnij ▶ przycisk, aby wejść do ustawień alarmu danego kanału.
2. Naciśnij ➕/➖, aby dostosować wartość lub włączyć/wyłączyć alarm.
3. Naciśnij ◀/▶, aby wybrać inną wartość ustawienia.
4. Naciśnij ▲/▼, aby wybrać inny wiersz ustawienia.
5. Po zakończeniu naciśnij ◀, aby wrócić do ekranu alarmów lub naciśnij przycisk **[home]**, aby wrócić do ekranu głównego.

6.9.6.4 INNE FUNKCJE ALARMÓW

Podpozycja	Działanie / Opis
Resetuj wszystkie wartości alarmów	1. Naciśnij ▶ przycisk, aby wyświetlić ekran potwierdzenia 2. Naciśnij ◀/▶ przycisk, aby wybrać Tak (aby zresetować wszystkie wartości) lub Nie (aby wrócić) 3. Naciśnij ✔ przycisk, aby potwierdzić działanie.
Wyłącz wszystkie alarmy	1. Naciśnij ▶ przycisk, aby wyświetlić ekran potwierdzenia 2. Naciśnij ◀/▶ przycisk, aby wybrać Tak (aby wyłączyć wszystkie wartości) lub Nie (aby wrócić) 3. Naciśnij ✔ przycisk, aby potwierdzić działanie.
Alarm aktywowany	Naciśnij ▶ przycisk, aby wyświetlić listę aktywowanych alarmów.

6.9.7 USTAWIENIA KALIBRACJI

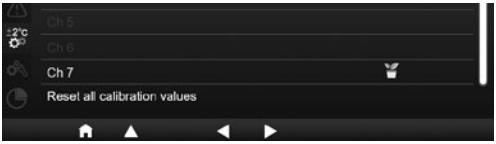

W tej sekcji naciśnij ▲/▼ przycisk, aby wybrać czujnik wewnętrzny, zewnętrzny, kanały lub inne ustawienie.

6.9.7.1 KALIBRACJA PARAMETRU WEWNĘTRZNEGO

1. W wierszu wewnętrznym naciśnij ▶ przycisk, aby wejść do ekranu kalibracji wewnętrznej.
2. Naciśnij +/−, aby dostosować wartość.
3. Naciśnij ◀/▶, aby wybrać inny parametr.
4. Naciśnij ▲/▼, aby wybrać inny wiersz parametru.
5. Po zakończeniu naciśnij ◀, aby wrócić do ekranu kalibracji lub naciśnij przycisk **[home]**, aby wrócić do ekranu głównego.

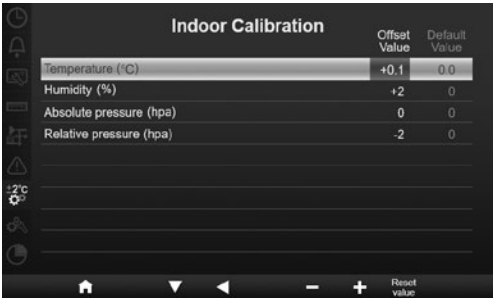

6.9.7.2 KALIBRACJA PARAMETRU ZEWNĘTRZNEGO

1. W wierszu zewnętrznym naciśnij ▶ przycisk, aby wejść do ekranu kalibracji zewnętrznej.
2. Naciśnij +/−, aby dostosować wartość.
3. Naciśnij ◀/▶, aby wybrać inny parametr.
4. Naciśnij ▲/▼, aby wybrać inny wiersz parametru.
5. Po zakończeniu naciśnij ◀, aby wrócić do ekranu kalibracji lub naciśnij przycisk **[home]**, aby wrócić do ekranu głównego.

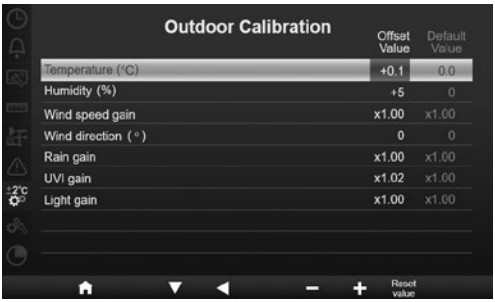

6.9.7.3 KEY FOR BACK TO NORMAL SCREEN.

1. W wierszach CH1~7 naciśnij ▶ przycisk, aby wejść do ekranu kalibracji danego kanału.
2. Naciśnij +/−, aby dostosować wartość.
3. Naciśnij ◀/▶, aby wybrać inny parametr.
4. Naciśnij ▲/▼, aby wybrać inny wiersz parametru.
5. Po zakończeniu naciśnij ◀, aby wrócić do ekranu kalibracji lub naciśnij przycisk **[home]**, aby wrócić do ekranu głównego.

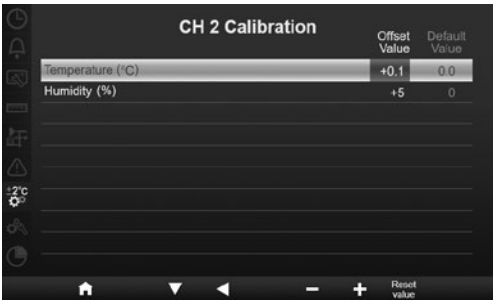

UWAGA:
Naciśnij przycisk**[Reset value]**, aby zresetować wybraną wartość kalibracji do ustawień domyślnych.

6.9.7.4 PARAMETRY KALIBRACJI

Czujnik	Parametr	Typ kalibracji	Wartość domyślna	Zakres ustawień	Typowe źródło kalibracji
Wewnętrzny, zewnętrzny lub kanał(y)	Temperatura	Offset	0	±20°C	Termometr cieczowy (spirytusowy lub rtęciowy)
	Wilgotność	Offset	0	±20 %	Psychrometr wirowy
Wewnętrzny	Ciśnienie bezwzględne	Offset	0	±560 hPa (±16.54 inHg lub ±420 mmHg)	Kalibrowany barometr laboratoryjny
	Ciśnienie względne	Offset	0	±560 hPa (±16.54 inHg lub ±420 mmHg)	Lokalne lotnisko
Zewnętrzny	Prędkość wiatru	Współczynnik	1	x 0.5 ~ 1.5	Kalibrowany laboratoryjny anemometr
	Kierunek wiatru	Offset	0	±10°	GPS lub kompas
	Opady	Współczynnik	1	x 0.5 ~ 1.5	Wzorcowy deszczomierz z miarką
	UVI	Współczynnik	1	x 0.01 ~ 10.0	Kalibrowany laboratoryjny miernik UV
	Natężenie światła	Współczynnik	1	x 0.01 ~ 10.0	Kalibrowany laboratoryjny czujnik promieniowania słonecznego

6.9.8 INNE USTAWIENIA

W tej sekcji naciśnij ▲/▼ przycisk, aby wybrać podpozycje.

#	Podpozycja	Działanie / Opis
a	Ustaw swój region	Naciśnij +/− przycisk, aby wybrać Europę, UK, USA, Australię
b	Włącz punkt dostępowy	Naciśnij ✓ przycisk, aby uruchomić tryb AP do konfiguracji połączenia WI-FI
c	Status WI-FI	Wyświetl aktualny status połączenia WI-FI konsoli
d	Adres MAC	Wyświetl adres MAC konsoli
e	Wersja oprogramowania systemowego	Wyświetl bieżącą wersję firmware systemu konsoli
f	Wersja oprogramowania WI-FI	Wyświetl bieżącą wersję firmware WI-FI konsoli

g	Usuń wszystkie dane	Naciśnij ✔ przycisk, aby usunąć wszystkie dane z konsoli
h	Przywróć ustawienia fabryczne	Naciśnij ✔ przycisk, aby przywrócić wszystkie ustawienia domyślne i usunąć wszystkie dane z konsoli

UWAGA:

- Domyślne ustawienia jednostek wyświetlania dla różnych regionów:

Wyświetlanie jednostek	Europa	UK	USA	Australia
Format daty	D / M	D / M	M / D	D / M
Format godziny	24 godziny	AM / PM	AM / PM	AM / PM
Strefa czasowa	2	+0	-5 (EST)	10
Półkula	PÓŁNOC	PÓŁNOC	PÓŁNOC	POŁUDNIE
DST	Auto	Auto	Auto	Wyłączone
Temperatura	C	C	F	C
Ciśnienie	hPa	hPa	inHg	hPa
Prędkość wiatru	m/s	m/s	mph	m/s
Opady	mm	mm	in	mm
Natężenie światła	Klux	Klux	Klux	Klux

Jeśli nie znajdujesz się w jednym z powyższych regionów, wybierz najbardziej odpowiednie ustawienie regionu i dostosuj ustawienia ręcznie.

- Konfiguracja połączenia WI-FI znajduje się w sekcji USTAWIENIE POŁĄCZENIA WI-FI.

6.9.8.1 USUŃ WSZYSTKIE DANE

Przed i podczas instalacji zespołu czujników 7-w-1 mogły zostać uruchomione czujniki, co skutkowało błędnymi pomiarami i danymi. Użytkownik może usunąć wszystkie te dane z konsoli po zakończeniu instalacji i rozpocząć od nowa.

6.9.9 USTAWIENIA REJESTRU DANYCH

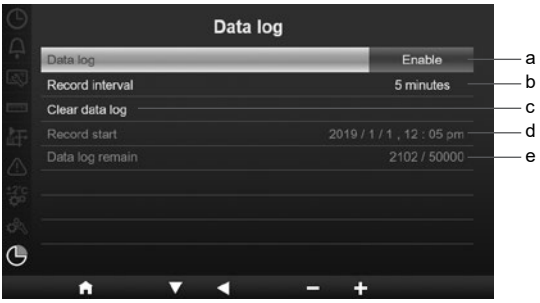

W tej sekcji naciśnij ▲/▼ przycisk, aby wybrać podpozycje.

#	Podpozycja	Działanie / Opis
a	Rejestr danych	Naciśnij ✚/▬ przycisk, aby włączyć lub wyłączyć funkcję rejestru danych
b	Interwał zapisu	Naciśnij ✚/▬ przycisk, aby wybrać interwał zapisu: 5, 10 lub 30 minut
c	Wyczyść rejestr danych	Naciśnij ▶ przycisk, aby wejść do ekranu czyszczenia rejestru danych
d	Początek rejestracji	Wyświetl datę i godzinę rozpoczęcia zapisu
e	Pozostała pamięć rejestru danych	Wyświetl pozostałą pamięć dla rejestru danych

7. FUNKCJA REJESTRU DANYCH

Możesz użyć pendrive'a USB do zapisu danych pogodowych do dalszej analizy.

7.1 ABY ROZPOCZĄĆ ZAPIS DANYCH

1. Sformatuj pendrive USB w systemie fat 32 za pomocą komputera.
2. Podłącz pendrive do portu USB konsoli.
3. W ustawieniach „Rejestr danych" (sekcja 4.9.9), wybierz „włącz", aby rozpocząć zapis danych.

7.2 ABY ZATRZYMAĆ ZAPIS DANYCH

1. W ustawieniach „Rejestr danych" (sekcja 4.9.9), wybierz „wyłącz", aby zatrzymać zapis danych.
2. Odłącz pendrive USB

7.3 FORMAT DANYCH I OBSŁUGA

Podczas przeglądania pendrive'a USB może być wyświetlonych kilka plików bazujących na formacie .
Nazwa pliku to: Data_YYYYMMDD_HHMMSS.csv

YYYYMMDD to data utworzenia pliku
HHMMSS to godzina utworzenia pliku

Każdy plik csv może zawierać dane z 7 dni, rozpoczynając od niedzieli 00:00; po zakończeniu pliku tworzony jest nowy plik csv na kolejne 7 dni.

UWAGA:

- Aby uniknąć błędnego znacznika czasu w danych, ustaw poprawnie czas i datę w konsoli.
- Pojemność zapisu zależy od pojemności pendrive'a USB

8. UTWÓRZ KONTO SERWERA POGODOWEGO IDODAJ SWOJĄ STACJĘ

Konsola może przesyłać dane pogodowe do ProWeatherLive, WUnderground i / lub Weathercloud przez router WI-FI. Możesz postępować według poniższych kroków, aby skonfigurować swoje urządzenie.

UWAGA:

- Strona internetowa i aplikacja serwera pogodowego mogą ulec zmianie bez powiadomienia.
- Użyj ważnego adresu e-mail, aby zarejestrować konto serwera pogodowego.

8.1 DLA PROWEATHERLIVE (PWL)

1. Na stronie*https://proweatherlive.net*kliknij przycisk "**Create Your Account**, a następnie postępuj zgodnie z instrukcjami, aby utworzyć konto.

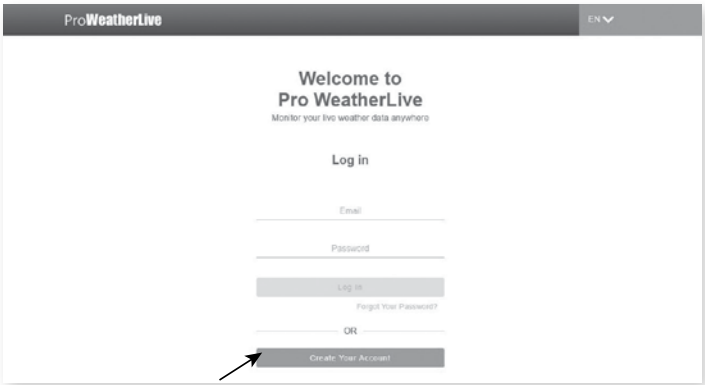

2. Zaloguj się do ProWeatherLive, a następnie kliknij**Edytuj urządzenia**w menu rozwijanym.

3. Na stronie Edit Devices" kliknij "**+Add**w prawym górnym rogu, aby dodać nowe urządzenie; system natychmiast wygeneruje identyfikator stacji (WSID) i klucz (WSPD), zanotuj oba i kliknij**FINISH**, aby utworzyć zakładkę stacji.

4. Kliknij "**Edit**w prawym górnym rogu zakładki stacji.

5. Wprowadź Nazwa urządzenia", "Adres MAC urządzenia", "Wysokość n.p.m.", "Szerokość geograficzną", "Długość geograficzną" i wybierz strefę czasową w zakładce stacji.

UWAGA:

Prognoza pogody dla lokalizacji geograficznej oparta jest na długości i szerokości geograficznej z dokładnością do 3 miejsc po przecinku. Większość map online (np. Google Maps, Bing Maps) podaje współrzędne z dokładnością do 4 miejsc. Zaokrąglij do 3 miejsc po przecinku przed wprowadzeniem danych.
Użyj znaku minus dla długości lub szerokości geograficznej, gdy lokalizacja jest na zachód lub południe.
Na przykład:
74.341° Zach. to „-74.341” ; 33.868° Płd. to „-33.868”.

Adres MAC urządzenia znajduje się na tylnej stronie konsoli lub w stronie "SETUP" wspomnianej w**sekcji7.2**.

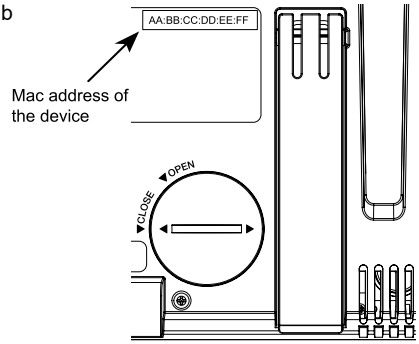

6. W interfejsie konfiguracji wspomnianym w**sekcji 7.2**, wybierz ProWeatherLive w pierwszym wierszu sekcji ustawieńserwera pogodowego, a następnie wprowadź ID stacji i klucz przydzielony przez ProWeatherLive.

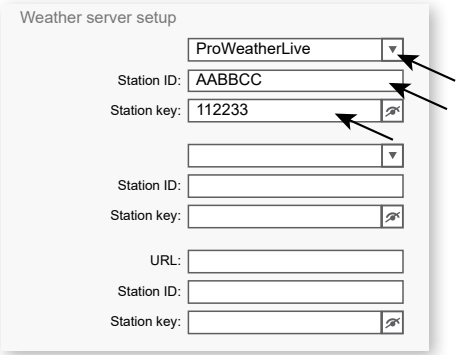

8.2 DLA WEATHER UNDERGROUND (WU)

1. Na stronie*https://www.wunderground.com*kliknij "**Join**w prawym górnym rogu, aby otworzyć stronę rejestracji. Postępuj zgodnie z instrukcjami, aby utworzyć konto.

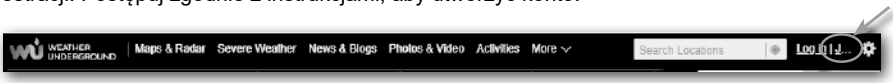

2. Po utworzeniu konta i potwierdzeniu adresu e-mail, wróć na stronę WUnderground i zaloguj się. Następnie kliknij przycisk "*My Profile*" u góry, aby otworzyć menu rozwijane i kliknij**My Weather Station"**.

3. Na stronie "My Weather Station" na dole kliknij przycisk "Add New Device", aby dodać urządzenie.
4. W kroku "Select a Device Type" wybierz "Other" z listy, a następnie kliknij "Next".

5. W kroku "Set Device Name & Location" wybierz lokalizację na mapie, a następnie kliknij "Next".

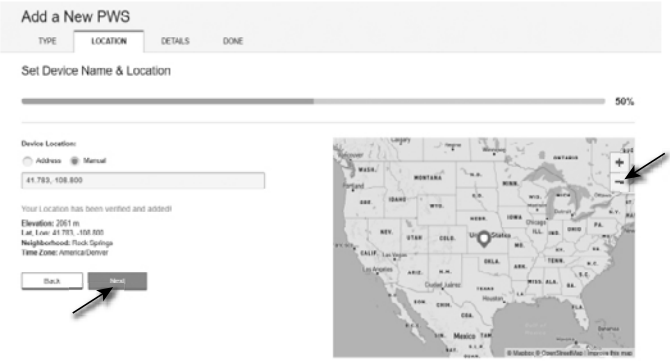

6. Postępuj zgodnie z instrukcjami, aby wprowadzić informacje o stacji, w kroku "Tell Us More About Your Device": (1) Wprowadź nazwę stacji pogodowej. (2)Uzupełnij pozostałe dane (3) zaznacz "**I Accept**, aby zaakceptować politykę prywatności WUnderground (4) kliknij “**Next**”, aby wygenerować ID stacji i klucz.

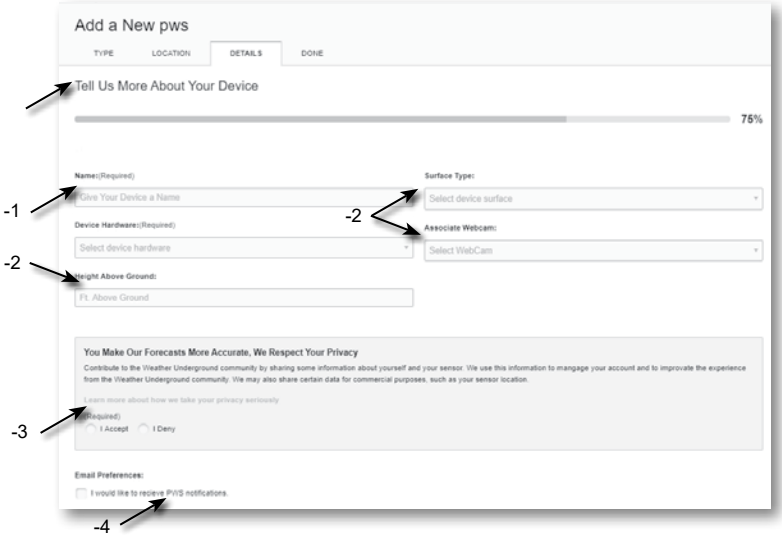

7. Zanotuj Station ID" i "Station key" do kolejnych kroków konfiguracji.

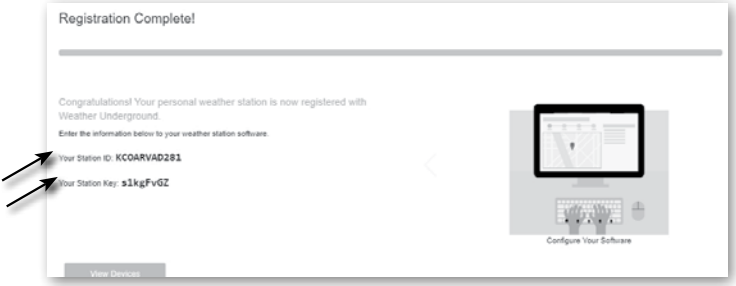

8. W interfejsie konfiguracji wspomnianym w**sekcji 5.2**, wybierz Weather Underground w pierwszym lub drugim wierszu ustawień serwera pogodowego, a następnie wprowadź ID i klucz przypisany przez Weather Underground.

8.3 DLA WEATHERCLOUD (WC)

1. Na stronie*https://weathercloud.net*wprowadź dane w sekcji "**Join us today**, a następnie postępuj zgodnie z instrukcjami, aby utworzyć konto.

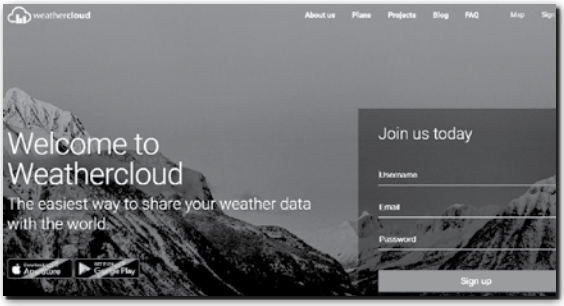

2. Zaloguj się do Weathercloud, a następnie przejdź do strony Devices", kliknij "+ New", aby dodać nowe urządzenie.

3. Wypełnij wszystkie pola na stronie**Create new device**, w polu wyboru**Model***wybierz "**W100 Series**" z sekcji "**CCL**". W polu wyboru Link type* wybierz SETTINGS". Po zakończeniu kliknij**Create**.

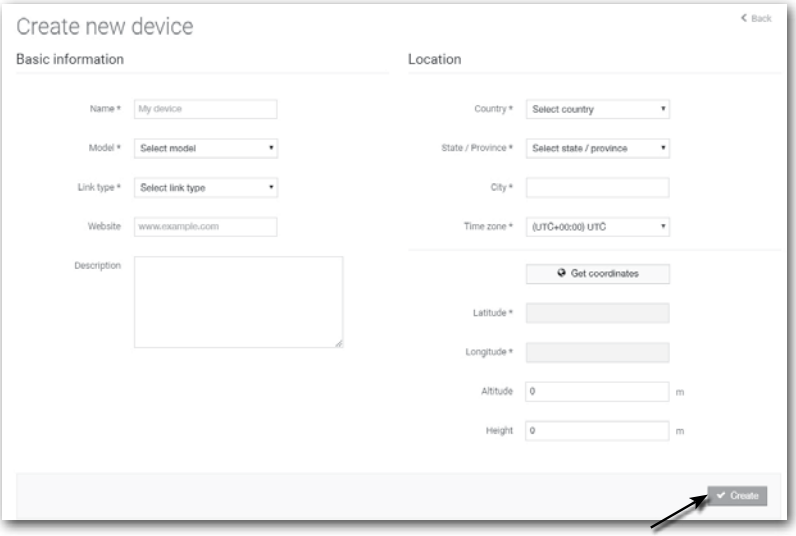

4. Zanotuj ID i klucz do dalszego kroku konfiguracji.

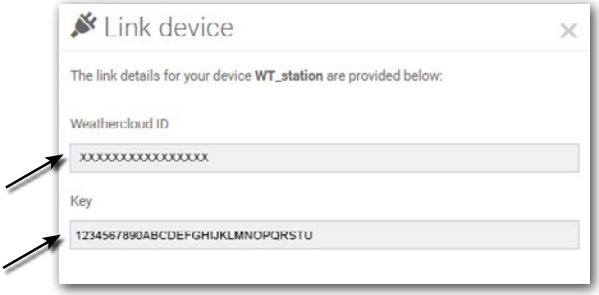

5. W interfejsie konfiguracji wspomnianym w**sekcji 5.2**, wybierz Weathercloud w pierwszym lub drugim wierszu ustawień serwera pogodowego, a następnie wprowadź ID i klucz przypisany przez Weathercloud.

8.4 DLA AWEKAS

1. Wpisz następujący adres URL w pasku przeglądarki internetowej dla usługi 'AWEKAS': https://join.awekas.at
2. Fill in all the required information to register with the weather service 'AWEKAS'. Please also read the detailed additional instructions, which you can download via the following weblink: http://archive.bresser.de/download/awekas/7003510/7003510_AWEKAS-Setup_en.pdf
3. Zanotuj następujące dane:
   - Nazwa użytkownika
   - Hasło
   - Szerokość geograficzna w stopniach dziesiętnych (np. 48.30591)
   - Długość geograficzna w stopniach dziesiętnych (np. 14.2862)

UWAGA! Do rejestracji wymagany jest ważny adres e-mail z dostępem, w przeciwnym razie konfiguracja i korzystanie z usługi nie będzie możliwe!

4. Po zakończeniu rejestracji w 'AWEKAS', skonfiguruj połączenie WI-FI dla stacji pogodowej (patrz rozdział 'Konfiguracja/Połączenie WI-FI') i wprowadź ustawienia opisane w dodatkowych instrukcjach dotyczących "Konfiguracji stacji bazowej do wysyłania danych pogodowych do awekas.at".

9. KONFIGURACJA POŁĄCZENIA WI-FI

9.1 KROK DO WEJŚCIA W INTERFEJS KONFIGURACJI

1. Aby aktywować tryb AP, naciśnij przycisk, aby wejść do MENU USTAWIEŃ. (**SEKCJA 4.9.8**)
2. Naciśnij ▲/▼ przycisk, aby wejść do SEKCJI INNYCH USTAWIEŃ
3. Naciśnij ▶ przycisk, aby wejść do podmenu
4. Naciśnij ▲/▼ przycisk, aby wybrać WŁĄCZ PUNKT DOSTĘPU (tryb AP), następnie naciśnij ✔ przycisk, aby uruchomić tryb AP
5. Użyj smartfona, tabletu lub komputera, aby połączyć się z konsolą przez WI-FI.
6. Na komputerze PC / Mac wybierz ustawienia sieci WI-FI lub na Android / iOS wybierz ustawienia→WI-FI, aby wybrać SSID konsoli:*PWS-XXXXXX*z listy; połączenie może potrwać kilka sekund.

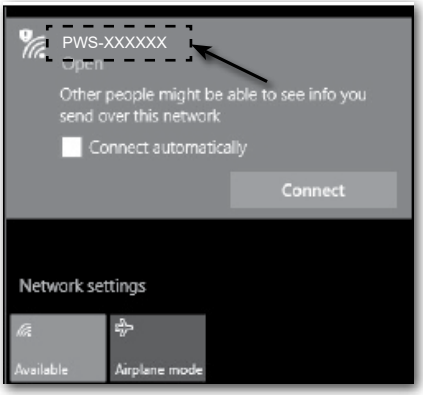

Interfejs sieci WI-FI w systemie Windows 10 (PC)

Interfejs sieci WI-FI w Androidzie

7. Po połączeniu wpisz poniższy adres IP w pasku adresu przeglądarki internetowej, aby uzyskać dostęp do interfejsu konfiguracji konsoli:

http://192.168.1.1

UWAGA:

- Niektóre przeglądarki potraktują**192.168.1.1**jako wyszukiwanie, więc upewnij się, że wpisujesz nagłówek **http://**.
- Zalecane przeglądarki,takie jak najnowsze wersje Chrome, Safari, Edge, Firefox lub Opera.
- Interfejs sieci WI-FI PC / Mac lub urządzenia mobilnego może ulec zmianie.

9.2 PRZEGLĄD STRONY USTAWIEŃ I FUNKCJE

Strona "SETUP" umożliwia skonfigurowanie połączenia WI-FI oraz serwera pogodowego.

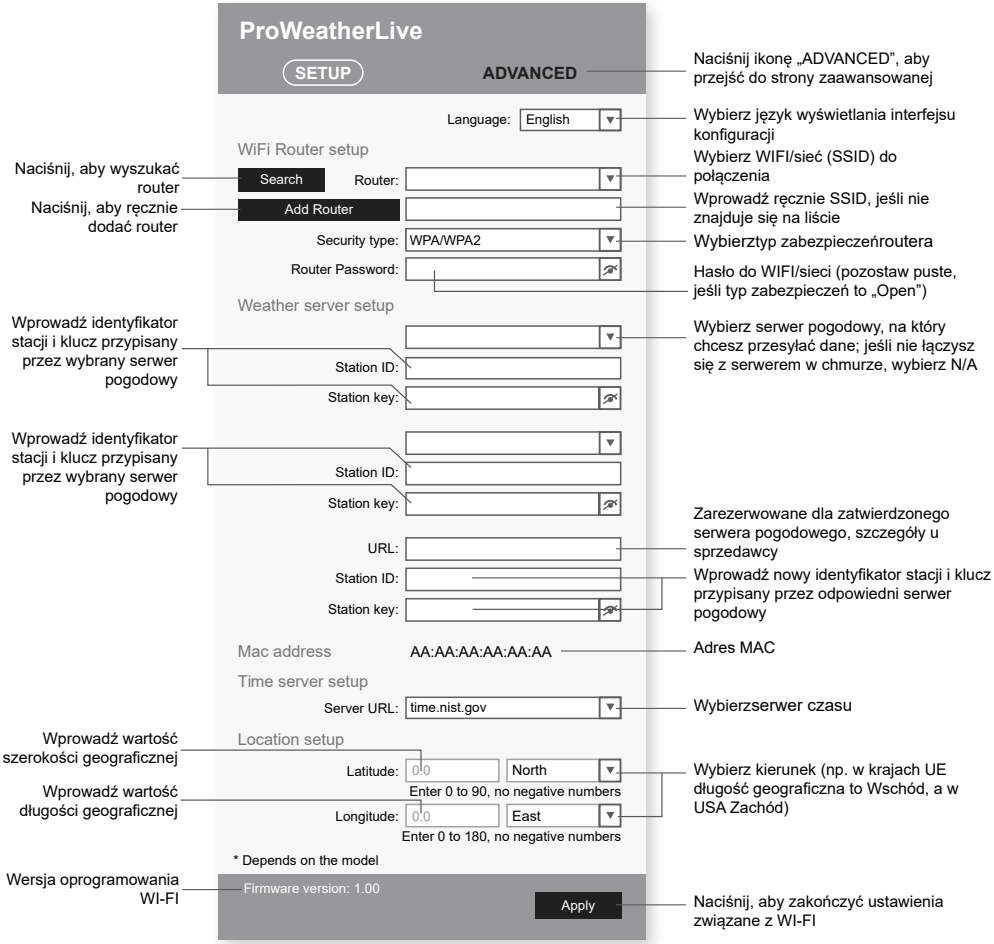

Strona SETUP interfejsu konfiguracji

UWAGA:

- Jeśli nie masz dostępnych identyfikatorów Station ID i kluczy, aby przesyłać dane, najpierw utwórz konto na odpowiednim serwerze pogodowym: ProWeatherLive (PWL), Weather Underground (WU), WeatherCloud (WC) i/lub AWEKAS, a następnie zarejestruj produkt, aby uzyskać ID i klucze. Szczegóły znajdują się w sekcji „UTWÓRZ KONTO SERWERA POGODOWEGO".
- Jeśli potrzebujesz połączenia z ProWeatherLive, zanotuj adres MAC wyświetlany na stronie "SETUP"; należy go wpisać w ProWeatherLive.

9.3 PRZEGLĄD I FUNKCJE STRONY ZAAWANSOWANEJ

Naciśnij przycisk**"ADVANCED"**u góry interfejsu internetowego, aby przejść do strony ustawień zaawansowanych. Umożliwia ona ustawienie i przegląd danych kalibracyjnych konsoli oraz aktualizację oprogramowania firmware przez przeglądarkę PC/Mac.

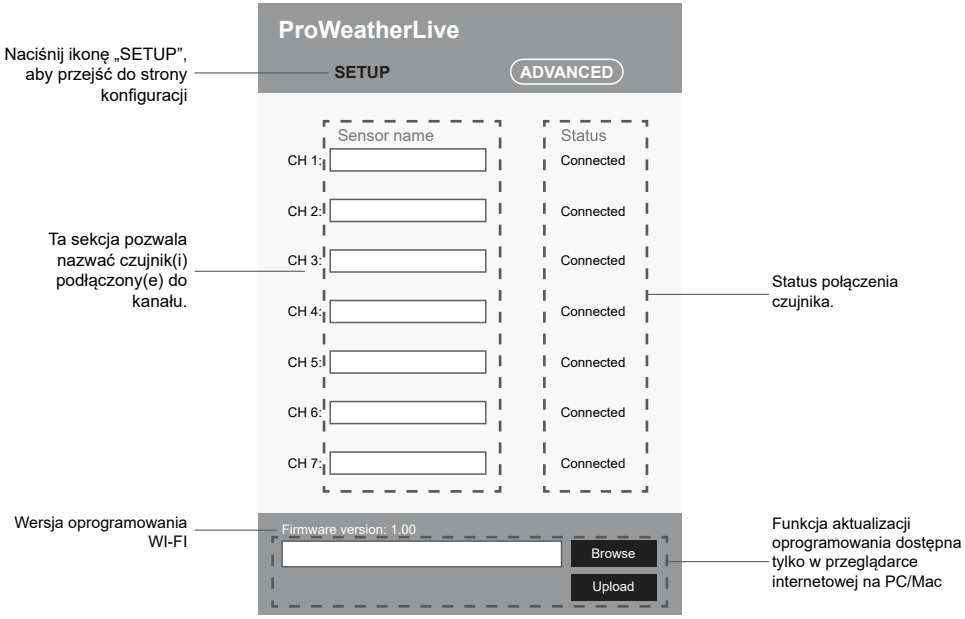

Zaawansowana strona interfejsu konfiguracji

10. WYŚWIETLANIE DANYCH POGODOWYCH NA SERWERZE

Za pośrednictwem strony WWW lub aplikacji serwera pogodowego możesz przeglądać dane z dowolnego miejsca.

10.1 WYŚWIETLANIE DANYCH POGODOWYCH W PROWEATHERLIVE

1. Na stronie*https://proweatherlive.net*zaloguj się na swoje konto ProWeatherLive.
2. Jeśli urządzenie jest podłączone, dane pogodowe na żywo pojawią się na stronie głównej.

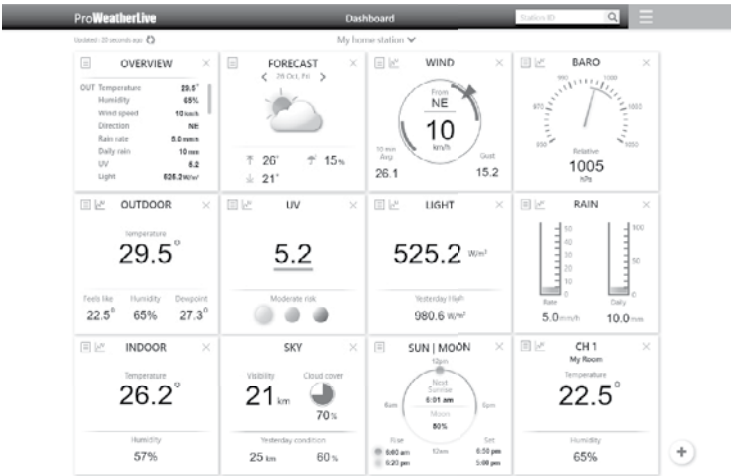

10.2 WYŚWIETLANIE DANYCH POGODOWYCH W WUNDERGROUND

Aby zobaczyć dane stacji pogodowej w przeglądarce internetowej (PC lub mobilnej), odwiedź *http://www.wunderground.com*i wpisz „Station ID” w polu wyszukiwania. Dane pogodowe zostaną wyświetlone na następnej stronie. Można również zalogować się na swoje konto i przeglądać lub pobierać zapisane dane stacji.

Innym sposobem wyświetlenia stacji jest wpisanie w pasku adresu przeglądarki:

https://www.wunderground.com/dashboard/pws/XXXX

Następnie zamień XXXX na ID stacji Wunderground, aby zobaczyć dane pogodowe.

Można też odwiedzić stronę Weather Underground, aby uzyskać informacje o aplikacjach mobilnych na Android i iOS.

10.3 WYŚWIETLANIE DANYCH POGODOWYCH W WEATHERCLOUD

1. Aby zobaczyć dane stacji pogodowej w przeglądarce (PC lub mobilnej), odwiedź https://weathercloud.neti zaloguj się na swoje konto.
2. Kliknij ikonę View w menu Settings rozwijanym stacji.

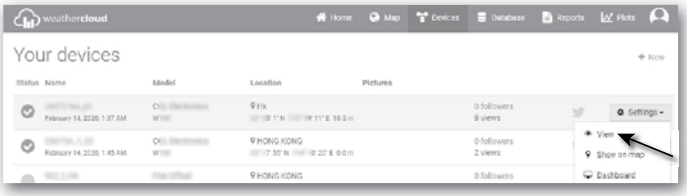

3. Kliknij ikonę "**Current**", "**Wind**", "**Evolution**lub**Inside**, aby zobaczyć dane na żywo swojej stacji pogodowej.

11. AKTUALIZACJA OPROGRAMOWANIA

Aktualizacja firmware konsoli obejmuje dwa elementy: oprogramowanie systemowe oraz firmware funkcji WI-FI. **Znajdź najnowsze linki do pobrania i instrukcje aktualizacji tutaj:**
http://www.bresser.de/download/70035XX_Firmware

11.1 AKTUALIZACJA OPROGRAMOWANIA SYSTEMOWEGO

Do aktualizacji systemu wymagany jest pendrive USB.

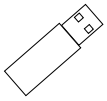

11.1.1 KROKI AKTUALIZACJI FIRMWARE SYSTEMU

1. Pobierz najnowsze oprogramowanie na PC/Mac.
2. Rozpakuj i skopiuj plik**.upg**do katalogu głównegopendrive'a.
3. Podłączpendrive do portu USB.Na ekranie pojawi się komunikat:

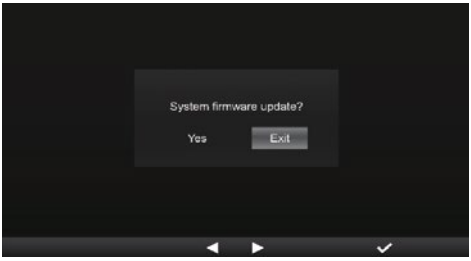

(I).Naciśnij przycisk, aby wybrać „Tak".

(II). Naciśnij przycisk, aby potwierdzić i rozpocząć aktualizację firmware.

4. Rozpocznie się proces aktualizacji firmware.

5. Po zakończeniu aktualizacji ekran wyświetli komunikat:

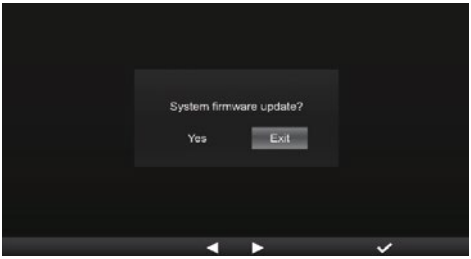

Naciśnij przycisk, aby wyjść z trybu aktualizacji firmware.

6. Odłącz pendrive.

⚠ WAŻNA UWAGA:

- Port USB nie służy do ładowania
- Sterownik pamięci USB musi być w formacie FAT32
- Plik .upg musi znajdować się w katalogu głównym nośnika USB

11.2 AKTUALIZACJA FIRMWARE WI-FI

Firmware WI-FI obsługuje aktualizację OTA. Można go zaktualizować bezprzewodowo w dowolnym momencie (w razie potrzeby) przez przeglądarkę internetową na PC/Mac z dostępem do WI-FI. Nie jest dostępna przez urządzenia mobilne.

Dół strony ADVANCED interfejsu internetowego

11.2.1 KROKI AKTUALIZACJI FIRMWARE WI-FI

1. Pobierz najnowsze oprogramowanie na PC/Mac.
2. Ustaw konsolę w tryb AP (Access Point), a następnie połącz PC/Mac z konsolą (patrz sekcja „KONFIGURACJA POŁĄCZENIA WI-FI" na poprzedniej stronie).
3. Kliknij Browse w sekcji aktualizacji firmware i wskaż lokalizację pobranego pliku z kroku 1. Aby zaktualizować firmware WI-FI, kliknij Browse w sekcji firmware WI-FI.
4. Kliknij odpowiedni przycisk Upload, aby rozpocząć przesyłanie pliku firmware do konsoli.
5. W międzyczasie konsola automatycznie przeprowadzi aktualizację i pokaże postęp na ekranie. (czas aktualizacji to ok. 1 ~ 2 minuty)
6. Konsola uruchomi się ponownie po zakończeniu aktualizacji.
7. Konsola pozostanie w trybie**AP**aby umożliwić sprawdzenie wersji firmware oraz wszystkich bieżących ustawień.

⚠WAŻNA UWAGA:

- Podczas aktualizacji firmware należy zapewnić stałe zasilanie.
- Upewnij się, że połączenie WI-FI PC/Mac jest stabilne.
- Po rozpoczęciu procesu aktualizacji nie należy obsługiwać PC/Mac ani konsoli, aż do zakończenia procesu.
- Podczas aktualizacji konsola przestanie przesyłać dane do serwera w chmurze. Po pomyślnej aktualizacji połączy się ponownie z routerem WI-FI i wznowi przesyłanie danych. Jeśli połączenie się nie powiedzie, wejdź ponownie do strony SETUP i skonfiguruj połączenie.
- Po aktualizacji firmware, jeśli brakuje danych konfiguracyjnych, należy wprowadzić je ponownie.
- Proces aktualizacji firmware niesie pewne ryzyko i nie gwarantuje 100% powodzenia. W razie niepowodzenia należy powtórzyć opisane kroki.

12. INNE CZYNNOŚCI

12.1 WYMIANA BATERII AKTUALNYCH CZUJNIKÓW

Konsola może ponownie sparować się z czujnikiem po wymianie baterii w bezprzewodowym czujniku pogodowym 7-w-1 lub czujnikach kanałowych. Jeśli czujnik nie połączy się w ciągu 2 minut, wykonaj ręczne parowanie zgodnie z poniższymi krokami:

12.1.1 RĘCZNE PAROWANIE CZUJNIKÓW

1. Wymień wszystkie baterie na nowe w czujniku(ach).
2. Postępuj zgodnie z krokiem "**Dodaj nowy czujnik**w**sekcji 4.9.5.1**aby ponownie sparować czujnik.

12.2 SPARUJ DODATKOWY(E) BEZPRZEWODOWY(E) CZUJNIK(I) (OPCJONALNIE)

Konsola może obsługiwać do 7 dodatkowych bezprzewodowych czujników,

1. Wybierz kanał w czujniku/czujnikach

2. Wymień wszystkie baterie w czujniku/czujnikach na nowe.
3. Postępuj zgodnie z krokiem**Dodaj nowy czujnik**w**sekcji 4.9.5.1**aby ponownie sparować czujnik.

UWAGA:

- Numer kanału dodatkowego bezprzewodowego czujnika**nie może**być powielony pomiędzy czujnikami.
- Ta konsola może obsługiwać różne typy dodatkowych bezprzewodowych czujników, np. czujnik wilgotności gleby i basenowy. Jeśli chcesz sparować dodatkowe czujniki, skontaktuj się ze sprzedawcą w celu uzyskania dalszych informacji.

12.3 RESET I RESET FABRYCZNY

Aby zresetować konsolę i rozpocząć od nowa, naciśnij klawisz**[RESET]**raz.Aby przywrócić ustawienia fabryczne, postępuj zgodnie z instrukcjami w**sekcji 4.9.8 tabela (**Reset fabryczny).

13. KONSERWACJA BEZPRZEWODOWEGO ZESTAWU CZUJNIKÓW 7-W-1

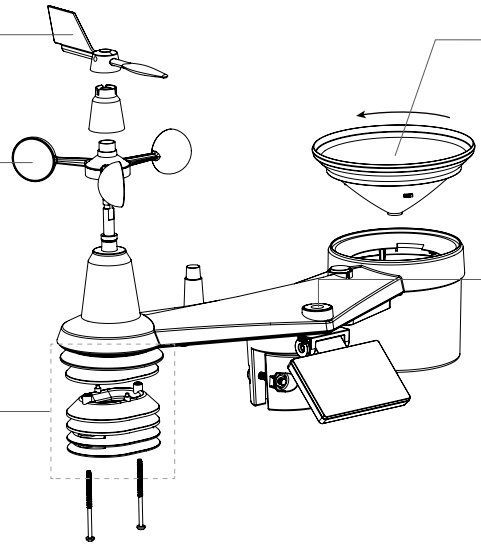

WYMIANA WIATROMIERZA
Odkręć i zdejmij wiatromierz w celu wymiany

WYMIANA KUBKA WIATROWEGO
1. Odkręć i zdejmij górną nasadkę
2. Remove the wind cup for replacement

CZYSZCZENIE CZUJNIKA HIGRO-TERMO
1. Usuń 2 śruby znajdujące się na dole osłony przeciwsłonecznej.
2. Delikatnie wyciągnij osłonę.
3. Ostrożnie usuń brud lub owady z czujnika (nie dopuszczaj do zamoczenia wewnętrznych czujników).
4. Wyczyść osłonę wodą, aby usunąć brud lub owady.
5. Zamontuj wszystkie elementy, gdy będą czyste i całkowicie suche.

CZYSZCZENIE ZBIORNIKA NA DESZCZ
1. Obróć zbiornik na deszcz, przekręcając go o 30° w kierunku przeciwnym do ruchu wskazówek zegara.
2. Delikatnie zdejmij zbiornik.
3. Usuń wszelkie zanieczyszczenia lub owady.
4. Zamontuj zbiornik, gdy będzie czysty i całkowicie suchy.

CZYSZCZENIE CZUJNIKA UV I KALIBRACJA
• W celu precyzyjnego pomiaru UV delikatnie oczyść soczewkę osłony czujnika UV wilgotną ściereczką z mikrofibry.
• Z czasem czujnik UV można skalibrować za pomocą przemysłowego miernika UV.

14. ROZWIĄZYWANIE PROBLEMÓW

Problemy	Rozwiązanie
Bezprzewodowy czujnik 7-w-1 działa nieregularnie lub brak połączenia	1. Upewnij się, że czujnik znajduje się w zasięgu transmisji 2. Jeśli nadal nie działa, zresetuj czujnik i zsynchronizuj ponownie z konsolą.
Bezprzewodowy czujnik działa nieregularnie lub brak połączenia	1. Upewnij się, że czujnik znajduje się w zasięgu transmisji 2. Upewnij się, że wyświetlany kanał odpowiada wybranemu kanałowi w czujniku 3. Jeśli nadal nie działa, zresetuj czujnik i zsynchronizuj ponownie z konsolą.
Brak połączenia WI-FI	1. Sprawdź, czy symbol WI-FI jest widoczny na wyświetlaczu – powinien być zawsze włączony. 2. Upewnij się, że jesteś połączony z pasmem 2.4G, a nie 5G routera WI-FI.

Problemy	Rozwiązanie
Ekran wyświetlacza nie działa	1. Sprawdź, czy adapter zasilania jest podłączony do konsoli i gniazda elektrycznego. 2. Zresetuj konsolę, naciskając przycisk „RESET” znajdujący się z tyłu konsoli.
Dane nie są przesyłane do ProWeatherLive, Wunderground.com lub weathercloud.net	1. Upewnij się, że identyfikator stacji i klucz stacji są poprawne. 2. Upewnij się, że data i godzina na konsoli są poprawne. Jeśli są nieprawidłowe, możesz przesyłać stare dane zamiast danych w czasie rzeczywistym. 3. Upewnij się, że strefa czasowa jest prawidłowo ustawiona. Jeśli jest nieprawidłowa, możesz przesyłać stare dane zamiast danych w czasie rzeczywistym.
Wykres sumy opadów Wunderground przesunięty o 1 godzinę podczas letniego czasu	1. Upewnij się, że strefa czasowa urządzenia na Wunderground jest ustawiona prawidłowo 2. Upewnij się, że strefa czasowa i DST na konsoli są prawidłowe. 3. Jeśli lokalizujesz swoją stację poza regionem strefy czasowej USA w Wunderground, funkcja DST będzie nieważna. Aby rozwiązać ten problem, wyłącz funkcję DST w konsoli.
Opady deszczu są nieprawidłowe	1. Proszę utrzymywać czujnik opadów w czystości 2. Upewnij się, że wewnętrzne wiadro uchylne działa płynnie
Odczyt temperatury zbyt wysoki w ciągu dnia	Upewnij się, że zestaw czujników nie znajduje się zbyt blisko źródeł ciepła lub struktur, takich jak budynki, chodniki, ściany lub jednostki klimatyzacyjne.

15. DANE TECHNICZNE

15.1 KONSOLA

Ogólna specyfikacja	
Wymiary (szer. x wys. x gł.)	190 x 140 x 19.5mm (7.4 x 5.5 x 0.77in)
Waga	325g (z bateriami)
Zasilanie główne	Zasilacz DC 5V, 1A
Port USB	Port USB typu A (do zapisu danych i aktualizacji oprogramowania systemowego)
Bateria zapasowa	CR2032
Zakres temperatury pracy	-5˚C ~ 50˚C
Zakres wilgotności pracy	10 ~ 90% RH
Specyfikacja komunikacji WI-FI	
Standard WI-FI	802.11 b/g/n
Częstotliwość pracy WI-FI:	2.4GHz
Obsługiwany typ zabezpieczeń routera	WPA/WPA2/WPA3, OPEN, WEP (WEP obsługuje tylko hasło szesnastkowe)
Obsługiwane urządzenia do konfiguracji interfejsu użytkownika	Urządzenia inteligentne z wbudowaną funkcją AP w WI-FI, laptopy, np.: smartfon z Androidem, tablet z Androidem, iPhone, iPad lub komputer PC/Mac.
Zalecana przeglądarka internetowa do konfiguracji interfejsu użytkownika	Przeglądarki internetowe obsługujące HTML 5, takie jak najnowsze wersje Chrome, Safari, Edge, Firefox lub Opera.
Specyfikacja komunikacji po stronie czujników bezprzewodowych	
Obsługiwane czujniki	1 bezprzewodowy zewnętrzny czujnik pogodowy 7-W-1 oraz do 7 bezprzewodowych czujników termo-higrometrycznych wewnętrznych
Częstotliwość RF (W zależności od wersji kraju)	868Mhz (wersja EU lub UK)

Zasięg transmisji RF	150m
Specyfikacja funkcji związanych z czasem	
Wyświetlanie czasu	GG: MM
Format godziny	12-godzinny AM / PM lub 24-godzinny
Wyświetlanie daty	DD / MM lub MM / DD
Metoda synchronizacji czasu	Synchronizacja UTC przez serwer czasu internetowego
Języki dni tygodnia	EN / DE / FR / ES / IT / NL / RU
Strefa czasowa	+13 ~ -12 godzin
DST	AUTO / OFF
Rejestracja danychPowiązana specyfikacja	
Pojemność pamięci USB	Obsługa do 16GB
Interfejs	USB
Format zapisu	FAT 32
Format pliku	.CSV
Specyfikacja wyświetlania i funkcji barometru **Uwaga:**Poniższe szczegóły są podane tak, jak są wyświetlane lub działają na konsoli.	
Jednostka barometru	hPa, inHg i mmHg
Zakres pomiaru	540 ~ 1100hPa (zakres ustawień względnych 930 ~ 1050hPa)
Dokładność	(700 ~ 1100hPa ± 5hPa) / (540 ~ 696hPa ± 8hPa) (20.67 ~ 32.48inHg ± 0.15inHg) / (15.95 ~ 20.55inHg ± 0.24inHg) (525 ~ 825mmHg ± 3.8mmHg) / (405 ~ 522mmHg ± 6mmHg) Typowe przy 25°C (77°F)
Rozdzielczość	1hPa / 0.01inHg / 0.1mmHg
Prognoza pogody	Słonecznie / Bezchmurnie, Lekkie zachmurzenie, Pochmurno, Deszczowo, Deszczowo / Burzowo i Śnieżnie
Specyfikacja wyświetlania i funkcji temperatury wewnętrznej **Uwaga:**Poniższe szczegóły są podane tak, jak są wyświetlane lub działają na konsoli.	
Jednostka temperatury	°C i °F
Dokładność	-40~5°C ± 2°C (-40 ~ 41°F ± 3.6°F) 5.1~60°C ± 1°C (41.2 ~ 140°F ± 1.8°F)
Rozdzielczość	°C / °F (do 1 miejsca po przecinku)
Specyfikacja wyświetlania i funkcji wilgotności wewnętrznej **Uwaga:**Poniższe szczegóły są podane tak, jak są wyświetlane lub działają na konsoli.	
Jednostka wilgotności	%
Dokładność	1 ~ 20% RH ± 6.5% RH @ 25°C (77°F) 21 ~ 80% RH ± 3.5% RH @ 25°C (77°F) 81 ~ 99% RH ± 6.5% RH @ 25°C (77°F)
Rozdzielczość	0.01
Specyfikacja wyświetlania i funkcji temperatury zewnętrznej **Uwaga:**Poniższe szczegóły są podane tak, jak są wyświetlane lub działają na konsoli.	
Jednostka temperatury	°C i °F
Dokładność	0.1 ~ 60°C ± 0.4°C (32.2 ~ 140°F ± 0.7°F) -19.9 ~ 0°C ± 0.7°C (-3.8 ~ 32°F ± 1.3°F) -40 ~ -20°C ± 1°C (-40 ~ -4°F ± 1.8°F)
Rozdzielczość	°C / °F (do 1 miejsca po przecinku)
Specyfikacja wyświetlania i funkcji wilgotności zewnętrznej **Uwaga:**Poniższe szczegóły są podane tak, jak są wyświetlane lub działają na konsoli.	
Jednostka wilgotności	%
Dokładność	1~9% RH ± 5% RH @25°C (77°F) 10~90% RH ± 3.5% RH @25°C (77°F) 91~99% RH ± 5% RH @25°C (77°F)

Rozdzielczość	0.01

Specyfikacja wyświetlania i funkcji czujnika termo-higrometrycznego bezprzewodowego

Uwaga: Poniższe szczegóły są podane tak, jak są wyświetlane lub działają na konsoli.

Jednostka temperatury	°C i °F
Dokładność	5.1 ~ 60°C ± 0.4°C (41.2 ~ 140°F ± 0.7°F) -20 ~ 5°C ± 1°C (-4 ~ 41°F ± 1.8°F)
Rozdzielczość	°C / °F (do 1 miejsca po przecinku)

Specyfikacja wyświetlania i funkcji czujnika termo-higrometrycznego bezprzewodowego

Uwaga: Poniższe szczegóły są podane tak, jak są wyświetlane lub działają na konsoli.

Jednostka wilgotności	%
Dokładność	1 ~ 20% RH ± 6.5% RH @ 25°C (77°F) 21 ~ 80% RH ± 3.5% RH @ 25°C (77°F) 81 ~ 99% RH ± 6.5% RH @ 25°C (77°F)
Rozdzielczość	0.01

Specyfikacja wyświetlania i funkcji prędkości i kierunku wiatru

Uwaga: Poniższe szczegóły są podane tak, jak są wyświetlane lub działają na konsoli.

Jednostka prędkości wiatru	mph, m/s, km/h i węzły
Zakres wyświetlania prędkości wiatru	0 ~ 112mph, 50m/s, 180km/h, 97 węzłów
Rozdzielczość	mph, m/s, km/h i węzły (do 1 miejsca po przecinku)
Dokładność prędkości	< 5m/s: +/- 0.8m/s; > 5m/s: +/- 6% (w zależności od większej wartości)
Tryb wyświetlania	Poryw / Średnia / Beaufort
Tryb wyświetlania kierunku wiatru	16 kierunków lub 360 stopni

Specyfikacja wyświetlania i funkcji opadów

Uwaga: Poniższe szczegóły są podane tak, jak są wyświetlane lub działają na konsoli.

Jednostka opadów	mm i in
Dokładność pomiaru opadów	± 7% lub 1 przechyłka
Zakres opadów	0 ~ 19999mm (0 ~ 787.3 in)
Rozdzielczość	0.254mm (do 3 miejsc po przecinku w mm)
Tryb wyświetlania opadów	Ostatnia godzina / ostatnie 24 godziny / ostatni miesiąc / dzisiejsze opady i intensywność opadów

SPECYFIKACJA WYŚWIETLANIA I FUNKCJI INDEKSU UV

Uwaga: Poniższe szczegóły są podane tak, jak są wyświetlane lub działają na konsoli.

Zakres wyświetlania	0 ~ 16
Rozdzielczość	do 1 miejsca po przecinku
Tryb wyświetlania	Indeks UV

SPECYFIKACJA WYŚWIETLANIA I FUNKCJI NATĘŻENIA ŚWIATŁA

Uwaga: Poniższe szczegóły są podane tak, jak są wyświetlane lub działają na konsoli

Jednostka natężenia światła	Klux, Kfc i W/m²
Zakres wyświetlania	0 ~ 200Klux
Rozdzielczość	Klux, Kfc i W/m²(do 2 miejsc po przecinku)

Specyfikacja wyświetlania i funkcji indeksu pogodowego

Uwaga: Poniższe szczegóły są podane tak, jak są wyświetlane lub działają na konsoli

Tryb indeksu pogodowego	Odczuwalna, Wychłodzenie wiatrem, Indeks ciepła i Punkt rosy
Zakres wyświetlania odczuwalnej temperatury	-65 ~ 50°C
Zakres wyświetlania punktu rosy	-20 ~ 80°C
Zakres wyświetlania indeksu ciepła	26 ~ 50°C
Zakres wyświetlania wychłodzenia wiatrem	-65 ~ 18°C (prędkość wiatru > 4.8km/h)

15.2 BEZPRZEWODOWY ZESTAW CZUJNIKÓW 7-W-1

Typ czujnika	7803510/HC1
Wymiary (szer. x wys. x gł.)	390 x 230x 165 mm (15.4 x 9 x 6.5in)
Waga	599g (bez baterii, masztu i stojaka)
Zasilanie główne	3x baterie AA/LR6, 1.5V (baterie jednorazowe)
Dane pogodowe	Temperatura, Wilgotność, Prędkość wiatru, Kierunek wiatru, Opady, UV i natężenie światła
Zasięg transmisji RF	150m
Częstotliwość RF (w zależności od wersji kraju)	868Mhz (EU, UK)
Interwał transmisji	- 12 sekund dla danych UV, natężenia światła, prędkości i kierunku wiatru - 24 sekundy dla danych temperatury, wilgotności i opadów
Zakres pracy	-40 ~ 60°C (-40 ~ 140°F) Wymagane baterie litowe

15.3 BEZPRZEWODOWY CZUJNIK TERMO-HIGROMETRYCZNY

Wymiary (szer. x wys. x gł.)	58 x 125 x 19 mm (2.3 x 4.9 x 0.7in)
Waga	144g (z bateriami)
Zasilanie główne	2 x baterie AA 1.5V (Zalecane baterie alkaliczne)
Dane pogodowe	Temperatura i Wilgotność
Częstotliwość RF	868MHz (EU lub UK)
Zasięg transmisji RF	150m (492 stopy) w linii prostej
Interwał transmisji	60 sekund
Zakres temperatury pracy	-20 ~ 60°C (-20 ~ 140°F)
Zakres wilgotności pracy	RH 1% do 99% bez kondensacji

16. UTYLIZACJA

Jeśli przekazujesz lub utylizujesz stację, należy usunąć zapisane dane WLAN, aby zapobiec nieautoryzowanemu dostępowi do Twojej sieci WLAN.

Utylizuj materiały opakowaniowe zgodnie z ich rodzajem, np. papier lub tektura. Skontaktuj się z lokalnym zakładem utylizacji odpadów lub organem ochrony środowiska, aby uzyskać informacje na temat właściwego sposobu utylizacji.

Nie wolno wyrzucać urządzeń elektronicznych do odpadów komunalnych!
Zgodnie z dyrektywą 2012/19/UE Parlamentu Europejskiego w sprawie zużytego sprzętu elektrycznego i elektronicznego oraz jej wdrożeniem do prawa niemieckiego, zużyty sprzęt elektroniczny musi być zbierany oddzielnie i poddawany recyklingowi w sposób przyjazny dla środowiska.

17. DEKLARACJA ZGODNOŚCI CE

CE Niniejszym firma Bresser GmbH oświadcza, że typ urządzenia o numerze katalogowym: 7003510 jest zgodny z dyrektywą 2014/53/UE. Pełna treść deklaracji zgodności UE jest dostępna pod następującym adresem internetowym: http://www.bresser.de/download/7003510/CE/7003510_CE.pdf

18. GWARANCJA I SERWIS

Standardowy okres gwarancji wynosi 2 lata i rozpoczyna się w dniu zakupu. Aby skorzystać z przedłużonego dobrowolnego okresu gwarancyjnego, określonego na opakowaniu, wymagana jest rejestracja na naszej stronie internetowej.

Pełne warunki gwarancji oraz informacje na temat przedłużenia okresu gwarancyjnego i szczegóły dotyczące naszych usług można znaleźć na stronie www.bresser.de/warranty_terms.

Notes · Notizen

Bresser GmbH
Gutenbergstraße 2
46414 Rhede · Germany

www.bresser.de

@BresserEurope

Bresser UK Ltd.
Eden House, Enterprise Way
Edenbridge, Kent TN8 6HF
Great Britain

Zastrzega się możliwość pomyłek i zmian o charakterze technicznym.
Manual_7003510-7803510-7903510_MeteoChamp-7in1_pl_BRESSER_v072024a