ClearViewTB

8 em 1 Estação Meteorológica

Art. N°. 7003150

PT **MANUAL DE INSTRUÇÕES**

DE Besuchen Sie unsere Website über den folgenden QR Code oder Weblink um weitere Informationen zu diesem Produkt oder die verfügbaren Übersetzungen dieser Anleitung zu finden.

EN Visit our website via the following QR Code or web link to find further information on this product or the available translations of these instructions.

FR Si vous souhaitez obtenir plus d'informations concernant ce produit ou rechercher ce mode d'emploi en d'autres langues, rendez-vous sur notre site Internet en utilisant le code QR ou le lien correspondant.

NL Bezoek onze internetpagina via de volgende QR-code of weblink, voor meer informatie over dit product of de beschikbare vertalingen van deze gebruiksaanwijzing.

ES ¿Desearía recibir unas instrucciones de uso completas sobre este producto en un idioma determinado? Entonces visite nuestra página web utilizando el siguiente enlace (código QR) para ver las versiones disponibles.

IT Desidera ricevere informazioni esaustive su questo prodotto in una lingua specifica? Venga a visitare il nostro sito Web al seguente link (codice QR Code) per conoscere le versioni disponibili.

RU Посетите наш сайт, отсканировав QR-код, или перейдите ссылке, чтобы больше узнать об этом товаре или скачать руководство по эксплуатации на другом языке.

www.bresser.de/P7003150

GARANTIE · WARRANTY · GARANTÍA · GARANZIA

www.bresser.de/warranty_terms

RECYCLAGE (TRIMAN/FRANCE)

FR

FR
Cet appareil, ses accessoires et cordons se recyclent
À DÉPOSER EN MAGASIN
OU
À DÉPOSER EN DÉCHÈTERIE
Points de collecte sur www.quefairedemesdechets.fr
Privilégiez la réparation ou le don de votre appareil !

FSC
www.fsc.org
MIX
Paper | Supporting responsible forestry
FSC® C140795

Índice

1. Nota de validade 4
2. Informações Gerais 4
3. Avisos Gerais 5
4. Introdução 5
   4.1 Conteúdo da embalagem 6
      4.1.1 Conjunto de fixação 6
   4.2 Guia de início rápido 7
5. Pré-instalação 7
   5.1 Verificação 7
   5.2 Seleção do local 7
6. Começar 8
   6.1 Sensor sem fios 8-em-1 8
   6.2 Instalar o sensor sem fios 8-em-1 8
      6.2.1 Bateria e instalação 8
      6.2.2 Montagem do suporte e poste 9
      6.2.3 Diretrizes de montagem 10
   6.3 Sincronização de sensores adicionais (opcional) 10
   6.4 Sensores termo-higrométricos 11
   6.5 Configuração da Consola 11
      6.5.1 Ligar a consola de exibição 11
      6.5.2 Configuração da consola de exibição 12
      6.5.3 Sincronização do sensor sem fios 8-em-1 12
      6.5.4 Limpeza de dados 12
7. Funções e operação da consola de exibição 13
   7.1 Ecrã de exibição 13
   7.2 Teclas da consola de exibição 13
   7.3 Receção do sinal do sensor sem fios 14
   7.4 Hora e data 15
      7.4.1 Função de relógio atómico / rádio-controlado 15
      7.4.2 Indicador de intensidade do sinal RCC 15
      7.4.3 HORÁRIO DE VERÃO (DST) 15
      7.4.4 Fase da lua 16
   7.5 Hora, Data, Unidade e outras definições 16
   7.6 Definição de alarme e alerta meteorológico alto/baixo 17
      7.6.1 Visualizar a hora do alarme e o valor do alerta meteorológico 19
      7.6.2 Operação do alarme 19
      7.6.3 Operação do alerta meteorológico 19
   7.7 Funcionalidades do console 19
      7.7.1 Previsão do tempo 19
      7.7.2 Pressão barométrica 20
      7.7.3 Temperatura, humidade, ponto de orvalho e índice exteriores 20
      7.7.4 Temperatura e humidade internas e opcionais CH1 ~ 3 22
      7.7.5 Vento 22
      7.7.6 Chuva 24
   7.8 Indicador de tendência 25
   7.9 Registos Máximos / Mínimos 25
      7.9.1 Para apagar os registos MÁX / MÍN 26
   7.10 Substituição da bateria 26
      7.10.1 Re-emparelhamento manual do conjunto de sensores 26
   7.11 Redefinição e redefinição de fábrica 26
   7.12 Luz de fundo 26
   7.13 Manutenção do sensor sem fios 8-em-1 27
8. Resolução de problemas 27
9. Especificações 28
   9.1 Consola 28
   9.2 Sensor sem fios 8-em-1 30
10. Declaração de Conformidade EC 30
11. DESCARTE 30
12. Garantia 31

Sobre este manual do utilizador

Este símbolo representa um aviso. Para garantir um uso seguro, siga sempre as instruções descritas nesta documentação.

Este símbolo é seguido por uma dica para o utilizador.

1. Nota de validade

Esta documentação é válida para os produtos com os seguintes números de artigo: 7003150
Versão do manual: 624
Designação do manual: Manual_7003150_WIFI-8-in-1-Weathercenter_pt_BRESSER_v062024a
Forneça sempre informações ao solicitar assistência.

2. Informações Gerais

Sobre este Manual de Instruções

Estas instruções de funcionamento devem ser consideradas como parte integrante do dispositivo.
Leia atentamente as instruções de segurança e o manual de instruções antes de utilizar este dispositivo.
Guarde este manual de instruções num local seguro para referência futura. Se o dispositivo for vendido ou cedido, o manual de instruções deve ser entregue a qualquer novo proprietário/utilizador do produto.

PERIGO!
Encontrará este símbolo antes de cada secção de texto que trata do risco de ferimentos ligeiros a graves resultantes de uso indevido.

ATENÇÃO!
Encontrará este símbolo antes de cada secção de texto que trata do risco de danos materiais ou ambientais.

- É altamente recomendável manter e ler o “Manual do utilizador”. O fabricante e o fornecedor não assumem qualquer responsabilidade por leituras incorretas, perda de dados exportados e quaisquer consequências que possam ocorrer devido a uma leitura imprecisa.
- As imagens apresentadas neste manual podem diferir do visor real.
- O conteúdo deste manual não pode ser reproduzido sem a autorização do fabricante.
- As especificações técnicas e o conteúdo do manual do utilizador deste produto estão sujeitos a alterações sem aviso prévio.
- Este produto não deve ser utilizado para fins médicos ou para informação pública.
- Não exponha a unidade a força excessiva, choques, poeira, temperatura ou humidade.
- Não cubra as aberturas de ventilação com objetos como jornais, cortinas, etc.
- Não mergulhe a unidade em água. Se derramar líquido sobre ela, seque-a imediatamente com um pano macio e sem fiapos.
- Não limpe a unidade com materiais abrasivos ou corrosivos.
- Não mexa nos componentes internos da unidade. Isto invalida a garantia.
- A colocação deste produto sobre determinados tipos de madeira pode resultar em danos no acabamento, pelos quais o fabricante não se responsabiliza. Consulte as instruções de cuidado do fabricante dos móveis para obter informações.
- Utilize apenas acessórios/especificações recomendados pelo fabricante.
- Este produto não é um brinquedo. Mantenha fora do alcance das crianças.
- A consola destina-se exclusivamente a utilização em interiores.
- Coloque a consola a pelo menos 20 cm de distância das pessoas próximas.
- Temperatura de funcionamento da consola: -5˚C ~ 50˚C

3. Avisos Gerais

⚠ PERIGO!

- Não ingira a bateria. Risco de queimadura química.
- Este produto contém uma bateria tipo moeda/chave. Se a bateria tipo moeda/chave for ingerida, pode causar queimaduras internas graves em apenas 2 horas e pode ser fatal.
- Mantenha as baterias novas e usadas separadas. Se a tampa do compartimento da bateria não fechar corretamente, pare de utilizar o produto e mantenha-o fora do alcance das crianças.
- Se suspeitar que uma bateria foi engolida ou colocada dentro de qualquer parte do corpo, procure assistência médica imediatamente.
- Um aparelho é adequado apenas para montagem a uma altura ≤ 2m. (Massa do equipamento ≤1kg)
- Este produto destina-se a ser utilizado apenas com o adaptador fornecido:
  Fabricante: Dong Guan Shi Jie Hua Xu Electronics Factory
  Modelo: HX075-0501000-AX
- Ao eliminar este produto, certifique-se de que é recolhido separadamente para tratamento especial.
- O adaptador AC/DC é utilizado como dispositivo de desconexão.
- O adaptador AC/DC do aparelho não deve estar obstruído OU deve ser facilmente acessível durante o uso pretendido.
- Para desligar completamente a alimentação, o adaptador AC/DC do aparelho deve ser desconectado da rede elétrica.

! ATENÇÃO!

- Perigo de explosão se a bateria for substituída incorretamente. Substitua apenas pelo mesmo tipo ou equivalente.
- A bateria não pode ser sujeita a temperaturas extremas altas ou baixas, nem a baixa pressão do ar em grandes altitudes durante o uso, armazenamento ou transporte.
- A substituição de uma bateria por um tipo incorreto pode resultar numa explosão ou no vazamento de líquido ou gás inflamável.
- A eliminação de uma bateria no fogo ou num forno quente, ou o esmagamento ou corte mecânico de uma bateria, pode resultar numa explosão.
- Deixar uma bateria num ambiente de temperatura extremamente alta pode resultar numa explosão ou no vazamento de líquido ou gás inflamável.
- Uma bateria sujeita a pressão de ar extremamente baixa pode resultar numa explosão ou no vazamento de líquido ou gás inflamável.

4. Introdução

Obrigado por adquirir esta estação meteorológica com ecrã a cores e sensor 8-EM-1.

O sensor sem fios 8-EM-1 contém um coletor de chuva auto-esvaziante para medição da precipitação, índice UV, intensidade luminosa, anemómetro, cata-vento, WBGT, sensores de temperatura e humidade. Está calibrado para uma instalação fácil. Envia dados através de uma frequência de rádio de baixa potência para a consola até 150m de distância (linha de visão).

A consola com ecrã colorido exibe todos os dados meteorológicos recebidos do sensor 8-EM-1 no exterior. Armazena os dados durante um período de tempo para que possa monitorizar e analisar as condições meteorológicas das últimas 24 horas. Possui funcionalidades avançadas, como o alarme de alerta HI/LO, que avisa o utilizador quando os critérios de tempo alto ou baixo definidos são atingidos. Os registos de pressão barométrica são calculados para fornecer previsões meteorológicas futuras e alertas de tempestade. São também fornecidos carimbos de data e hora para os valores máximos e mínimos de cada detalhe meteorológico correspondente.

O sistema também analisa os registos para uma visualização conveniente, como a exibição da precipitação em termos de taxa de chuva, registos horários, diários, semanais, mensais e totais, enquanto o WBGT é apresentado em diferentes níveis. São também fornecidas diversas leituras úteis, como Sensação térmica, WBGT, Wind-chill, Índice de Calor, Ponto de Orvalho e Nível de Conforto.

4.1 Conteúdo da embalagem

Encontrará os seguintes itens na caixa.

	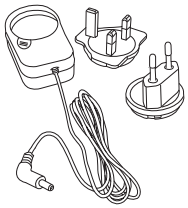		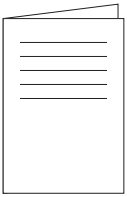
Base	Adaptador de alimentação DC 5V, 1A	Sensor 8-em-1	Manual

4.1.1 Conjunto de fixação

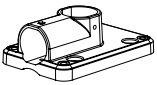	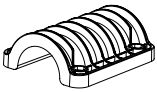	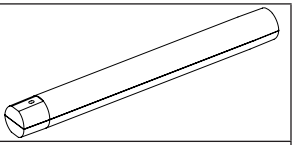
1. Suporte de montagem para poste	2. Braçadeira de montagem	3. Poste de plástico
4. Parafusos x	5. Porcas sextavadas	6. Arruelas planas
		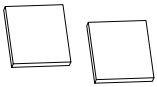
7. Parafuso	8. Porca sextavada	9. Almofadas de borracha

4.2 Guia de início rápido

O seguinte Guia de Início Rápido fornece os passos necessários para instalar e operar a estação meteorológica, juntamente com referências às secções pertinentes.

Passo	Descrição	Secção
1	Ligar o sensor sem fios 8-em-1	6.2.1
2	Ligar a consola de exibição e emparelhar com o sensor	6.5

5. Pré-instalação

5.1 Verificação

Antes de instalar permanentemente a estação meteorológica, recomendamos que o utilizador opere a estação num local de fácil acesso. Isto permitirá familiarizar-se com as funções da estação meteorológica e com os procedimentos de calibração, garantindo um funcionamento correto antes da instalação definitiva.

5.2 Seleção do local

Antes de instalar o conjunto de sensores, tenha em consideração o seguinte:

10. O pluviômetro deve ser limpo a cada poucos meses.
11. As baterias devem ser substituídas a cada 2 a 2,5 anos.
12. Evite calor radiante refletido de edifícios ou estruturas adjacentes. Idealmente, o conjunto de sensores deve ser instalado a 1,5m (5’) de qualquer edifício, estrutura, solo ou telhado.
13. Escolha uma área aberta com luz solar direta e sem obstruções para chuva, vento e sol.
14. O alcance de transmissão entre o conjunto de sensores e a consola pode atingir uma distância de 150m (450 pés) em linha de visão, desde que não existam obstáculos interferentes como árvores, torres ou linhas de alta tensão. Verifique a qualidade do sinal de receção para garantir boa comunicação.
15. Eletrodomésticos como frigoríficos, luzes e dimmers podem causar interferência eletromagnética (EMI), enquanto a interferência de radiofrequência (RFI) de dispositivos na mesma faixa de frequência pode causar interrupções no sinal. Escolha um local a pelo menos 1-2 metros (3-5 pés) destas fontes de interferência para garantir a melhor receção.

6. Começar

6.1 Sensor sem fios 8-em-1

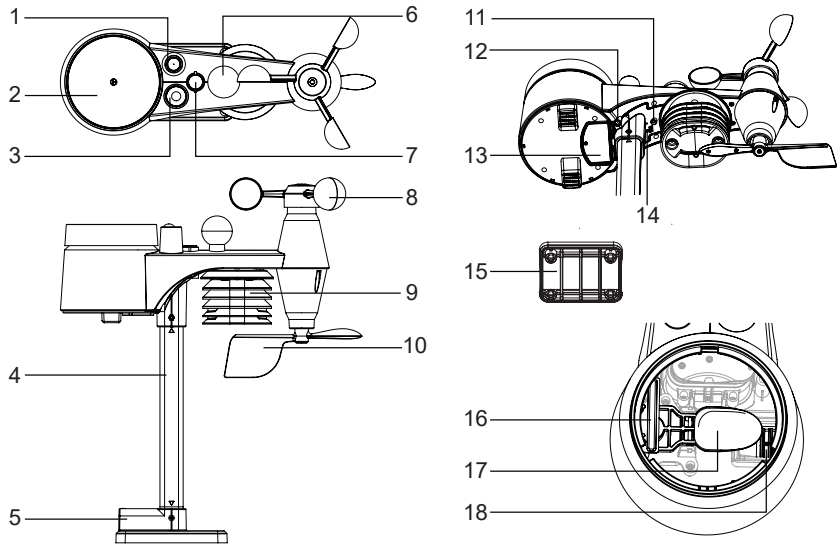

1. Antena
2. Coletor de chuva
3. Sensor UV / luz
4. Poste de montagem
5. Base de montagem
6. Sensor de globo negro
7. Indicador de equilíbrio
8. Copos de vento
9. Escudo de radiação
10. Cata-vento
11. Indicador LED vermelho
12. **[RESET]** tecla
13. Compartimento da bateria
14. **[RCC]** tecla
15. Braçadeira de montagem
16. Sensor de chuva
17. Balde basculante
18. Orifícios de drenagem

6.2 Instalar o sensor sem fios 8-em-1

O seu sensor sem fios 8-em-1 mede a velocidade e direção do vento, precipitação, índice UV, intensidade luminosa, WBGT, temperatura e humidade. Está totalmente montado e calibrado para fácil instalação.

6.2.1 Bateria e instalação

Desaperte a tampa do compartimento da bateria na parte inferior da unidade e insira as baterias de acordo com a polaridade +/- indicada.
Aperte bem a tampa do compartimento da bateria.

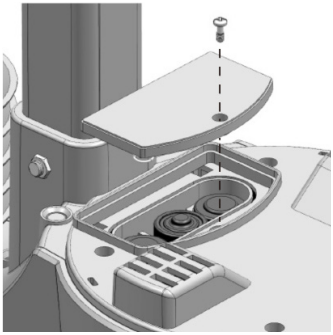

Nota:

- Certifique-se de que o anel O de vedação está corretamente posicionado para garantir resistência à água.
- O LED vermelho começará a piscar a cada 12 segundos.

6.2.2 Montagem do suporte e poste

Passo 1 Insira a parte superior do poste no orifício quadrado do sensor meteorológico. **Nota:** Certifique-se de que o poste e o indicador do sensor estão alinhados.	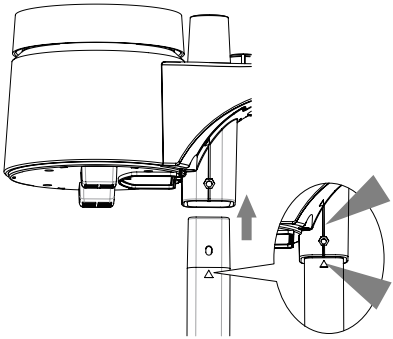
Passo 2 Coloque a porca no orifício sextavado do sensor, insira o parafuso do outro lado e aperte-o com uma chave de fenda.	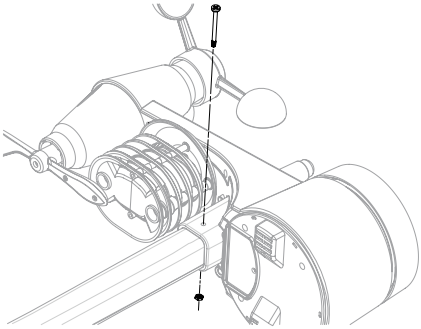
Passo 3 Insira a outra extremidade do poste no orifício quadrado da base de plástico. **Nota:** Certifique-se de que o poste e o indicador da base estão alinhados.	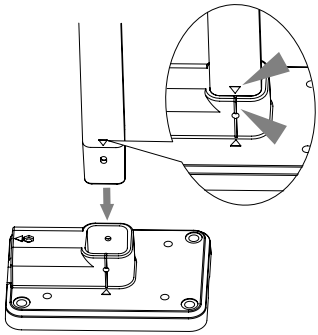
Passo 4 Coloque a porca no orifício sextavado da base, insira o parafuso do outro lado e aperte-o com uma chave de fenda.	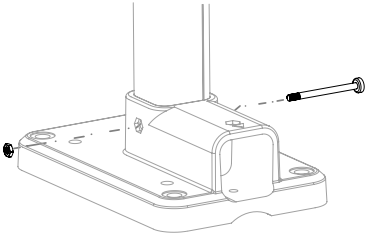

Instale o sensor sem fios 8-em-1 num local aberto, sem obstruções acima ou ao redor do sensor, para medições precisas de chuva e vento. Instale o sensor com a extremidade menor voltada para o Norte para orientar corretamente o cata-vento.
Fixe o suporte de montagem e as braçadeiras (incluídas) a um poste ou tubo, deixando pelo menos 1,5m do solo.

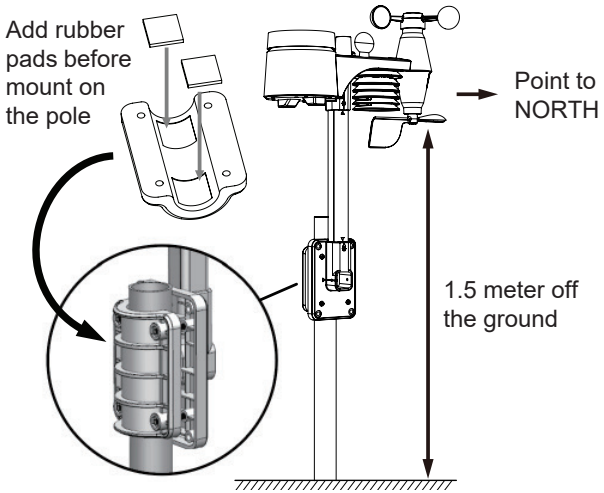

6.2.3 Diretrizes de montagem

1. Instale o sensor sem fios 8-em-1 a pelo menos 1,5m do solo para medições de vento mais precisas.
2. Escolha uma área aberta dentro de um raio de 150 metros da consola LCD. Note que as condições estruturais podem reduzir o alcance.
3. Instale o sensor sem fios 8-em-1 o mais nivelado possível para obter medições precisas de chuva e vento.
4. Monte o sensor sem fios 8-em-1 com o medidor de vento apontado para o Norte para orientar corretamente o cata-vento. Pode utilizar o indicador de equilíbrio para um alinhamento correto.

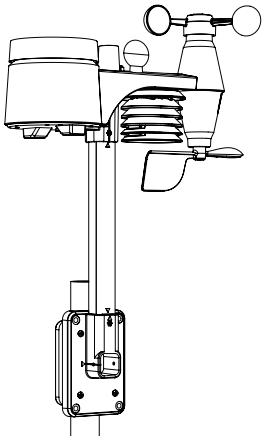

A. Montagem em poste (Diâmetro do poste 1"~1.3") (25~33mm)

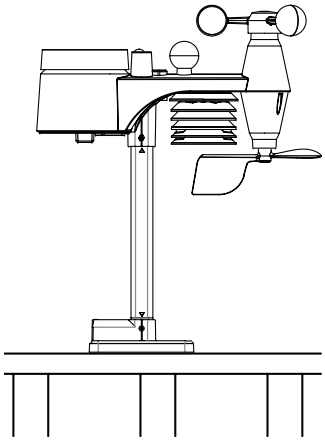

B. Montagem em gradeamento

6.3 Sincronização de sensores adicionais (opcional)

A consola suporta até 7 sensores termo-higrométricos sem fios opcionais. Por favor, contacte o seu revendedor local para obter detalhes sobre diferentes sensores.

6.4 Sensores termo-higrométricos

Modelo	N.º de sensores suportados	Descrição	Imagem
7009971	Até 3 sensores	Sensor Termo-Higro **Dados do sensor:** CH1~3 temperatura e humidade	
7009972		Sensor de humidade do solo e temperatura **Dados do sensor:** CH1~3 humidade do solo e temperatura	
7009973		Sensor de piscina **Dados do sensor:** CH1~3 temperatura da água	

6.5 Configuração da Consola

Siga o procedimento para configurarp a ligação da consola com o sensor sem fios.

6.5.1 Ligar a consola de exibição

1. Instale a bateria de reserva CR2032

Passo 1	Passo 2	Passo 3
Remova a tampa da bateria da consola com uma moeda	Insira uma nova bateria de botão CR2032	Volte a colocar a tampa da bateria.

2. Ligue o adaptador de corrente da consola à alimentação AC utilizando o adaptador incluído.

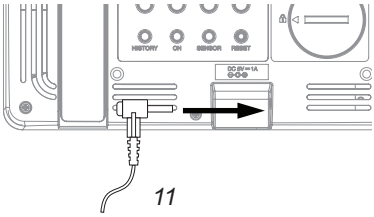

- A bateria de reserva pode armazenar: Hora, Data, Registos Máx/Mín do tempo, registos de precipitação e valores/estados de alerta.
- A memória interna pode armazenar: Configurações, Configuração do Hemisfério, Valores de Calibração e ID do Sensor.
- Remova sempre a bateria de reserva se o dispositivo não for utilizado por um longo período. Tenha em mente que, mesmo quando o dispositivo não está em uso, certas configurações, como o relógio, alertas e registos na memória, continuam a consumir a bateria de reserva.

6.5.2 Configuração da consola de exibição

Assim que a consola for ligada, todos os segmentos do LCD serão exibidos.

Nota:

Se não houver exibição ao ligar a consola, pode pressionar a tecla **[RESET]** com um objeto pontiagudo. Se este processo não funcionar, pode remover a bateria de reserva, desligar o adaptador e depois ligar novamente a consola.

6.5.3 Sincronização do sensor sem fios 8-em-1

Imediatamente após ligar a consola, enquanto ainda estiver no modo de sincronização, o sensor 8-em-1 pode ser emparelhado automaticamente com a consola (indicado pela antena a piscar). O utilizador também pode reiniciar manualmente o modo de sincronização pressionando a tecla **[SENSOR]**. Assim que estiverem emparelhados, o indicador de intensidade do sinal do sensor e as leituras meteorológicas aparecerão no ecrã da consola.

6.5.4 Limpeza de dados

Durante a instalação do sensor sem fios 8-em-1, os sensores podem ter sido acionados, resultando em medições incorretas de precipitação e vento. Após a instalação, o utilizador pode limpar todos os dados incorretos da consola de exibição. Basta pressionar a tecla **[RESET]** uma vez para reiniciar a consola.

7. Funções e operação da consola de exibição

7.1 Ecrã de exibição

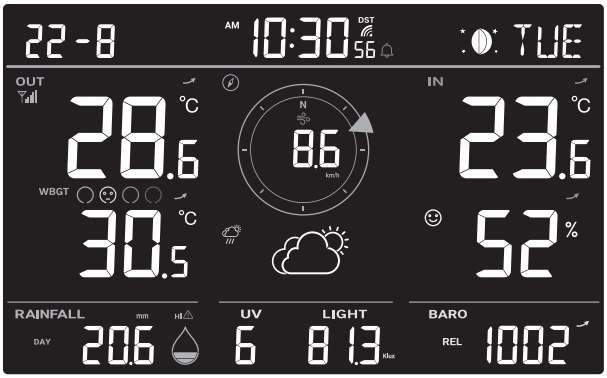

1		
2	3	5
	4	
6	7	8

1. Hora, data, fase da lua
2. Temperatura exterior, humidade, WBGT, Sensação térmica, Índice de Calor, Sensação de Frio e Ponto de Orvalho
3. Velocidade do vento, rajadas e direção
4. Previsão do tempo
5. Temperatura e humidade interior / CH1~3
6. Precipitação
7. Intensidade luminosa, índice UV
8. Pressão barométrica

7.2 Teclas da consola de exibição

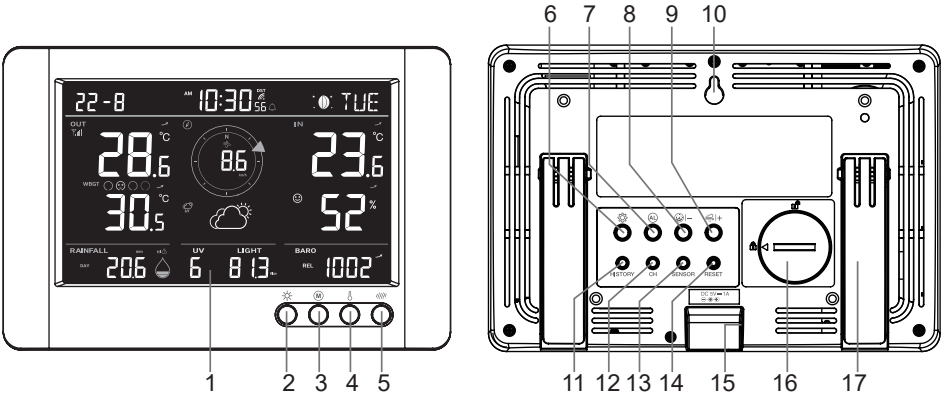

No.	Tecla / Nome da peça	Descrição
1	**Ecrã de exibição**	
2	**LUZ DE FUNDO / SONECA**	Pressione para alterar o nível da luz de fundo ou parar o som do alarme
3	**MEMÓRIA**	Para alternar entre os valores máximos e mínimos desde o último reset
4	**ÍNDICE**	Para alternar entre WBGT, Sensação Térmica, Índice de Calor, Sensação de Frio e Ponto de Orvalho
5	**CHUVA**	Pressione para alternar entre taxa de chuva e precipitação de diferentes períodos
6	**DEFINIR**	Pressione e segure por 2 segundos para entrar na configuração de hora, data e outras definições
7	**ALARME**	Pressione para visualizar a hora do alarme e os valores de alerta
8	**- / BARO**	Pressione para alternar entre a pressão atual e a média das últimas 1, 2, 3, 6 horas. Pressione e segure por 2 segundos para alternar entre pressão relativa e absoluta. No modo de configuração, os valores podem ser alterados com + e -.
9	**+ / VENTO**	Pressione para alternar entre vento atual, rajadas de 10 minutos e rajadas de 12 horas. Pressione e segure por 2 segundos para alternar entre velocidade do vento e escala de Beaufort. No modo de configuração, os valores podem ser alterados com + e -.
10	**Orifício de montagem na parede**	
11	**HISTÓRICO**	Pressione para visualizar os registos das últimas 24 horas
12	**CANAL**	Pressione para alternar entre temperatura e humidade interior e CH1~3
13	**SENSOR**	Pressione para iniciar a sincronização do sensor (emparelhamento)
14	**REINICIAR**	Pressione para redefinir a consola Pressione e segure por 6 segundos para restaurar as configurações de fábrica da consola
15	**Entrada de alimentação**	
16	**Compartimento da bateria**	
17	**Suporte de mesa**	

7.3 Receção do sinal do sensor sem fios

1. O ecrã da consola exibe a intensidade do sinal do sensor sem fios, conforme tabela abaixo:

	Sem sinal	Sinal fraco	Sinal bom
Sensor 8-em-1			
Sensor opcional CH1~3			

2. Se o sinal for interrompido e não for recuperado dentro de 15 minutos, o ícone do sinal desaparecerá. A temperatura e a humidade exibirão “Er” para o canal correspondente.
3. Se o sinal não for recuperado dentro de 48 horas, a exibição “Er” tornar-se-á permanente. Será necessário substituir as baterias e pressionar a tecla **[SENSOR]** para voltar a emparelhar o sensor.

7.4 Hora e data

1. Data
2. Hora com indicação do horário de verão (DST)
3. Alarme e pré-alarme de gelo
4. Fase da lua
5. Dia da semana

7.4.1 Função de relógio atómico / rádio-controlado

Quando a unidade recebe o sinal RCC, um símbolo de sincronização de tempo aparecerá no LCD e será sincronizado diariamente.

7.4.2 Indicador de intensidade do sinal RCC

O indicador de sinal mostra o status da receção do sinal. Segmentos de onda a piscar significam que os sinais RCC estão a ser recebidos. O estado da receção do sinal pode ser classificado em 2 tipos.

Sem sinal

Sinal RCC recebido

Nota:

- Todos os dias, a unidade pesquisará automaticamente o sinal de tempo às 2:00, 8:00, 14:00 e 20:00.
- A intensidade do sinal do relógio rádio-controlado pode ser afetada pela localização geográfica ou por edifícios ao redor.
- Coloque sempre a consola longe de fontes de interferência, como televisores, computadores, etc.
- Evite colocar a consola sobre ou junto a placas metálicas.
- A consola pode receber o sinal com mais facilidade se a distância entre a consola e o adaptador for de 1 metro ou mais.
- Áreas fechadas, como aeroportos, caves, edifícios altos ou fábricas, não são recomendadas.

7.4.3 HORÁRIO DE VERÃO (DST)

A consola ajusta automaticamente o horário de verão (DST) com base no sinal do relógio rádio-controlado recebido.

7.4.4 Fase da lua

A fase da lua é determinada pelo tempo e data da consola. A tabela abaixo explica os ícones das fases da lua para os hemisférios Norte e Sul. Consulte **secção 7.5** para configurar o Hemisfério Sul.

Hemisfério Norte	Fase da Lua	Hemisfério Sul
	Lua Nova	
	Crescente	
	Quarto Crescente	
	Gibosa Crescente	
	Lua Cheia	
	Gibosa Minguante	
	Quarto Minguante	
	Minguante	

7.5 Hora, Data, Unidade e outras definições

Pressione e segure a tecla **[SET]** por 2 segundos para entrar no modo de configuração. Pressione **[+ / WIND]** ou **[- / BARO]** para ajustar, e pressione **[SET]** para avançar para o próximo passo da configuração. Consulte os seguintes procedimentos de configuração.

Passo	Modo	Procedimento de configuração
[SET] +2s	Formato 12/24 horas	Pressione **[+/WIND**] o**u[-/BARO]** para selecionar o formato de 12 ou 24 horas.
[SET]	Hora	Pressione **[+/WIND**] o**u [-/BARO]** para ajustar os minutos / horas.
[SET]	Ano	Pressione **[+/WIND**] o**u [-/BARO]** para ajustar o ano.
[SET]	Data	Pressione **[+/WIND**] o**u [-/BARO]** para ajustar o dia / mês.
[SET]	Formato de exibição MD / DM	Pressione **[+/WIND**] o**u [-/BARO]** para selecionar "Mês / Dia" ou "Dia / Mês".
[SET]	Compensação de hora	Pressione **[+/WIND**] o**u [-/BARO]** para ajustar a hora entre -23 e +23.
[SET]	RCC Ligado / Desligado	Pressione **[+/WIND**] o**u [-/BARO]** para ativar ou desativar a função RCC.
[SET]	DST (Horário de Verão)	Pressione **[+/WIND**] o**u [-/BARO]** para selecionar AUTO / ON / OFF. AUTO ajusta o horário de verão automaticamente com base no fuso horário definido. ON adiciona uma hora ao tempo atual. OFF desativa completamente a função DST.
[SET]	Hemisfério	Pressione **[+/WIND**] o**u [-/BARO]** para selecionar Hemisfério Norte / Sul.
[SET]	Idioma do dia da semana	Pressione **[+/WIND**] o**u [-/BARO]** para selecionar o idioma do dia da semana. Idiomas disponíveis: EN, DE, FR, ES, IT, NL, RU
[SET]	Unidade de temperatura	Pressione **[+/WIND**] o**u [-/BARO]** para selecionar °C ou °F.

[SET]	Unidade de velocidade do vento	Pressione **[+/WIND**] o**u [-/BARO]** para selecionar m/s, nós, mph ou km/h.
[SET]	Unidade de precipitação	Pressione **[+/WIND**] o**u [-/BARO]** para selecionar mm ou in.
[SET]	Unidade de luz	Pressione **[+/WIND**] o**u [-/BARO]** para selecionar Klux, Kfc ou W/m^2.
[SET]	Unidade de pressão barométrica	Pressione **[+/WIND**] o**u [-/BARO]** para selecionar hPa, mmHg ou inHg.
[SET]	Calibração da pressão barométrica relativa	Pressione **[+/WIND**] o**u [-/BARO]** para ajustar o valor da pressão barométrica REL.
[SET]	Sair do modo de configuração	

Nota:

- No modo normal, pressione a tecla **[SET]** para alternar entre a exibição de ano e data.
- Durante a configuração, pode voltar ao modo normal pressionando e segurando **[SET]** por 2 segundos.

7.6 Definição de alarme e alerta meteorológico alto/baixo

No modo de hora normal, pressione e segure **[ALARM]** por 2 segundos para entrar no modo de configuração de alarme e alerta.
Depois pressione **[ALARM]** para avançar para o próximo passo da configuração. Consulte os procedimentos de configuração a seguir.

Passo	Modo	Procedimento de configuração
[ALARM] +2s	Alarme de tempo	Pressione **[+/WIND**] o**u [-/BARO]** para ajustar a hora. Pressione **[SET]** para ativar/desativar o alarme e o pré-alarme de gelo.
[ALARM]	Alerta alto de temperatura IN / CH	Pressione **[+/WIND**] o**u [-/BARO]** para ajustar o valor de alerta alto da temperatura interna. Pressione **[ALARM]** para ativar/desativar o alerta. Pressione **[CH]** para selecionar IN e CH1~3.
[ALARM]	Alerta baixo de temperatura IN / CH	Pressione **[+/WIND**] o**u [-/BARO]** para ajustar o valor de alerta baixo da temperatura interna. Pressione **[SET]** para ativar/desativar o alerta. Pressione a tecla **[CH]** para selecionar o IN e CH13
[ALARM]	Alerta de humidade alta IN / CH	Pressione **[+/WIND**] o**r [-/BARO]** tecla para ajustar o valor do alerta de humidade alta do IN. Pressione **[SET]** tecla para ligar/desligar o alerta. Pressione a tecla **[CH]** para selecionar o IN e CH13
[ALARM]	Alerta de humidade baixa IN / CH	Pressione **[+/WIND**] o**r [-/BARO]** tecla para ajustar o valor do alerta de humidade baixa do IN. Pressione **[SET]** tecla para ligar/desligar o alerta. Pressione a tecla **[CH]** para selecionar o IN e CH1~3
[ALARM]	Alerta de temperatura alta OUT	Pressione **[+/WIND**] o**r [-/BARO]** tecla para ajustar o valor do alerta de temperatura alta OUT. Pressione **[SET]** tecla para ligar/desligar o alerta.

[ALARM]	Alerta de temperatura baixa OUT	Pressione **[+/WIND**] o**r [-/BARO]** tecla para ajustar o valor do alerta de temperatura baixa OUT. Pressione **[SET]** tecla para ligar/desligar o alerta.
[ALARM]	Alerta de WBGT alta	Pressione **[+/WIND**] o**r [-/BARO]** tecla para ajustar o valor do alerta de WBGT alta. Pressione **[SET]** tecla para alternar o alerta.
[ALARM]	Alerta de sensação térmica alta	Pressione **[+/WIND**] o**r [-/BARO]** tecla para ajustar o valor do alerta de sensação térmica alta. Pressione **[SET]** tecla para ligar/desligar o alerta.
[ALARM]	Alerta de sensação térmica baixa	Pressione **[+/WIND**] o**r [-/BARO]** tecla para ajustar o valor do alerta de sensação térmica baixa. Pressione **[SET]** tecla para ligar/desligar o alerta.
[ALARM]	Alerta de índice de calor alto	Pressione **[+/WIND**] o**r [-/BARO]** tecla para ajustar o valor do alerta de índice de calor alto. Pressione **[SET]** tecla para ligar/desligar o alerta.
[ALARM]	Alerta de wind chill baixo	Pressione **[+/WIND**] o**r [-/BARO]** tecla para ajustar o valor do alerta de wind chill baixo. Pressione **[SET]** tecla para ligar/desligar o alerta.
[ALARM]	Alerta de ponto de orvalho baixo	Pressione **[+/WIND**] o**r [-/BARO]** tecla para ajustar o valor do alerta de ponto de orvalho baixo. Pressione **[SET]** tecla para ligar/desligar o alerta.
[ALARM]	Alerta de humidade alta OUT	Pressione **[+/WIND**] o**r [-/BARO]** tecla para ajustar o valor do alerta de humidade alta OUT. Pressione **[SET]** tecla para ligar/desligar o alerta.
[ALARM]	Alerta de humidade baixa OUT	Pressione **[+/WIND**] o**r [-/BARO]** tecla para ajustar o valor do alerta de humidade baixa OUT. Pressione **[SET]** tecla para ligar/desligar o alerta.
[ALARM]	Alerta de velocidade do vento alta	Pressione **[+/WIND**] o**r [-/BARO]** tecla para ajustar o valor do alerta de velocidade do vento alta. Pressione **[SET]** tecla para ligar/desligar o alerta.
[ALARM]	Alerta de taxa de chuva alta	Pressione **[+/WIND**] o**r [-/BARO]** tecla para ajustar o valor do alerta de taxa de chuva alta. Pressione **[SET]** tecla para ligar/desligar o alerta.
[ALARM]	Alerta de queda de pressão (queda em 30 minutos)	Pressione **[+/WIND**] o**r [-/BARO]** tecla para ajustar o valor do alerta de queda de pressão. Pressione **[SET]** tecla para ligar/desligar o alerta.
[ALARM]	Alerta de UV alto	Pressione **[+/WIND**] o**r [-/BARO]** tecla para ajustar o valor do alerta de UV alto. Pressione **[SET]** tecla para alternar o alerta.
[ALARM]	Alerta de intensidade luminosa alta	Pressione **[+/WIND**] o**r [-/BARO]** tecla para ajustar o valor do alerta de intensidade luminosa alta. Pressione **[SET]** tecla para ligar/desligar o alerta.
[ALARM]	Sair do modo de configuração	

Nota:

- Quando ativa o alarme de tempo, o ícone " " será exibido na secção de tempo.
- Quando ativa o pré-alarme de gelo, o ícone " " será exibido na secção de tempo.
- Quando ativa o alerta meteorológico, o ícone " " será exibido no topo da leitura.
- Durante a configuração, pressione e mantenha premida a tecla **[+ / WIND]** ou **[- / BARO]** para ajustar rapidamente o valor.

- A(s) função(ões) de alarme ligarão automaticamente assim que definir a hora do alarme.
- Durante a configuração, pode voltar ao modo normal pressionando e mantendo premida a tecla **[SET]** durante 2 segundos.

7.6.1 Visualizar a hora do alarme e o valor do alerta meteorológico

1. Pressione o botão **[SET]** para ativar a hora do alarme e o alerta meteorológico.
2. No modo normal, pressione a tecla **[ALARM]** para mostrar a hora do alarme.
3. Pressione repetidamente a tecla **[ALARM]** para mostrar os valores de alerta alto e alerta baixo para diferentes parâmetros.

7.6.2 Operação do alarme

Quando a hora atingir a hora do alarme, o som do alarme irá apitar.
O apito do alarme pode ser interrompido pela seguinte operação:

- Interrupção automática após 2 minutos sem qualquer operação, e o alarme será reativado no dia seguinte.
- Pressionando a tecla **[BACK LIGHT / SNOOZE]** para ativar o soneca, e o alarme tocará novamente após 5 minutos.
- Pressionando e mantendo premida a tecla **[BACK LIGHT / SNOOZE]** durante 2 segundos ou pressionando a tecla **[ALARM]** para parar o alarme, que será reativado no dia seguinte.

Nota:
Durante o soneca, o ícone do alarme " " continuará a piscar.

7.6.3 Operação do alerta meteorológico

Se definir o alerta meteorológico, e este valor estiver fora do intervalo de configuração, o som do alarme iniciará e a respetiva leitura meteorológica piscará.
Pode ser interrompido pela seguinte operação:

- Interrupção automática assim que o valor voltar ao intervalo.
- Pressionando a tecla **[BACK LIGHT / SNOOZE]** ou **[ALARM]** para parar o som.

Nota:
A exibição meteorológica correspondente continuará a piscar até que o valor esteja novamente fora do intervalo definido.

7.7 Funcionalidades do console

7.7.1 Previsão do tempo

O barómetro integrado monitora continuamente a pressão atmosférica. Com base nos dados recolhidos, pode prever as condições meteorológicas nas próximas 12 a 24 horas num raio de 30 a 50 km (19 a 31 milhas).

Ensolarado	Parcialmente nublado	Nublado	Chuvoso	Chuvoso / Tempestuoso	Nevado

Nota:

- A precisão de uma previsão meteorológica geral baseada na pressão é de cerca de 70% a 75%.
- A previsão do tempo reflete a situação meteorológica para as próximas 12 a 24 horas, podendo não refletir necessariamente a situação atual.
- A previsão do tempo **SNOWY** não é baseada na pressão atmosférica, mas sim na temperatura exterior. Quando a temperatura estiver abaixo de -3°C (26°F), o ícone meteorológico **SNOWY** será exibido no LCD.

7.7.2 Pressão barométrica

A pressão atmosférica é a pressão em qualquer local da Terra causada pelo peso da coluna de ar acima dele. Uma pressão atmosférica refere-se à pressão média e diminui gradualmente à medida que a altitude aumenta. Os meteorologistas usam barômetros para medir a pressão atmosférica. Como a pressão atmosférica absoluta diminui com a altitude, os meteorologistas corrigem a pressão relativa às condições do nível do mar. Assim, a sua pressão ABS pode ler 1000 hPa a uma altitude de 300m, mas a pressão REL será de 1013 hPa.

Para obter uma pressão REL precisa para a sua área, consulte o observatório oficial local ou verifique um site meteorológico na internet para obter condições barométricas em tempo real e, em seguida, ajuste a pressão relativa no aplicativo de configuração (**Seção 7.5**).

1. Indicador de pressão absoluta / relativa
2. Indicador do modo de pressão média das últimas 1, 2, 3, 6 horas
3. Indicador de tendência
4. Indicador de alerta de queda de pressão
5. Leitura da pressão barométrica

7.7.2.1 Histórico de pressão

Pressione a tecla **[BARO]** para visualizar os registos de média de pressão das últimas 1, 2, 3, 6 horas.

7.7.2.2 Pressão barométrica absoluta ou relativa

No modo normal, pressione e segure a tecla **[BARO]** por 2 segundos para alternar entre pressão barométrica ABSOLUTA e RELATIVA.

7.7.3 Temperatura, humidade, ponto de orvalho e índice exteriores

1. Indicador de intensidade do sinal de receção
2. Indicador de bateria fraca
3. Indicador de alerta alto / baixo
4. Modo de rotação automática
5. Indicador de tendência
6. Leitura de temperatura externa
7. Ícone de nível WBGT
8. Índices meteorológicos para WBGT, Sensação térmica, Índice de Calor e Sensação de Frio

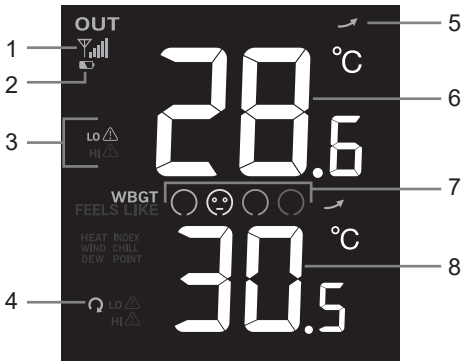

Nota:
Se a temperatura/humidade estiver fora da faixa de medição, a leitura exibirá “LO” ou “HI”, respetivamente.

Visualizar diferentes índices meteorológicos

Pressione a tecla **[INDEX]** para alternar entre WBGT, SENSAÇÃO TÉRMICA, ÍNDICE DE CALOR, SENSAÇÃO DE FRIO e PONTO DE ORVALHO na secção de índice meteorológico.

Pressione a tecla **[INDEX]** por aproximadamente 3 segundos para exibir automaticamente os índices meteorológicos um após o outro.

Nota:
O indicador do nível da bateria só é exibido quando a bateria do sensor está fraca. Se a capacidade da bateria for suficiente, não será exibida nenhuma indicação.

7.7.3.1 WBGT e nível WBGT

O Wet-Bulb Globe Temperature (WBGT) é uma medida do calor ambiental que afeta os seres humanos. Diferente de uma medição simples de temperatura, o WBGT considera fatores ambientais principais: temperatura do ar, humidade e calor radiante da luz solar. É utilizado por higienistas industriais, atletas, eventos desportivos e militares para determinar os níveis adequados de exposição a altas temperaturas.

Cuidado	Atenção Extrema	Perigo	Atenção Extrema
26.7 ~ 29.3°C	29.4 ~ 31°C	31.1 ~ 32.1°C	> 32.2°C

Nota:
- A faixa de exibição do WBGT é de 10 ~ 50°C (50 ~ 122°F), se estiver abaixo ou acima da faixa de medição, a leitura exibirá "Lo" ou "HI", respetivamente.
- Não há indicação de nível WBGT quando o WBGT está abaixo de 26.7°C (80.1°F).

7.7.3.2 Sensação térmica

A temperatura de Sensação Térmica mostra como a temperatura externa será percebida. É uma combinação dos fatores de sensação de frio do vento (abaixo de 18°C) e o Índice de Calor (acima de 26°C). Para temperaturas entre 18.1°C e 25.9°C, onde vento e humidade têm menor impacto na sensação térmica, o dispositivo mostrará a temperatura real medida como Sensação Térmica.

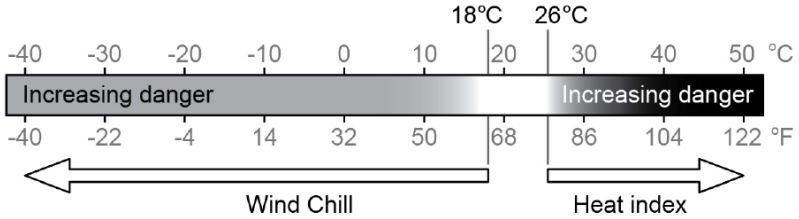

7.7.3.3 Índice de calor

O índice de calor é determinado pelos dados de temperatura e humidade do sensor sem fios 8-em-1 quando a temperatura está entre 26°C (79°F) e 50°C (120°F).

Faixa do Índice de Calor	Aviso	Explicação
27°C a 32°C (80°F a 90°F)	Cuidado	Possibilidade de exaustão pelo calor
33°C a 40°C (91°F a 105°F)	Atenção Extrema	Possibilidade de desidratação pelo calor
41°C a 54°C (106°F a 129°F)	Perigo	Exaustão pelo calor provável
≥55°C (≥130°F)	Perigo Extremo	Alto risco de desidratação / insolação

7.7.3.4 Sensação de frio

A combinação dos dados de temperatura e velocidade do vento do sensor sem fios 8-em-1 determina o fator atual de sensação de frio. Os valores de sensação de frio são sempre inferiores à temperatura do ar para valores de vento onde a fórmula se aplica (ou seja, devido às limitações da fórmula, temperaturas do ar superiores a 10°C com velocidades de vento inferiores a 9 km/h podem resultar em leituras incorretas de sensação de frio).

7.7.3.5 Ponto de orvalho

O ponto de orvalho é a temperatura abaixo da qual o vapor de água no ar, sob pressão barométrica constante, condensa em água líquida na mesma taxa em que evapora. A água condensada é chamada de *orvalho* quando se forma numa superfície sólida.

7.7.4 Temperatura e humidade internas e opcionais CH1 ~ 3

Esta consola pode exibir as leituras do sensor termo-higrométrico interno e dos sensores CH1~3 opcionais. No modo normal, pressione **[CH]** para alternar entre os canais internos e os sem fios.
Para a função de rotação automática, basta pressionar e segurar a tecla **[CH]** por 2 segundos e o ícone aparecerá. A consola percorrerá as leituras de todos os sensores a cada 4 segundos.

1. Indicador interno
2. Intensidade do sinal para CH1~3
3. Indicador CH1~3
4. Ícone de rotação automática CH1~3
5. Indicador de bateria fraca para CH1~3
6. Indicador de alerta alto/baixo
7. Ícone de índice de conforto
8. Ícone do tipo de sensor opcional de piscina ou solo
9. Indicador de tendência
10. Leitura de temperatura interna / CH1~3
11. Leitura de humidade do sensor interno / CH1~3

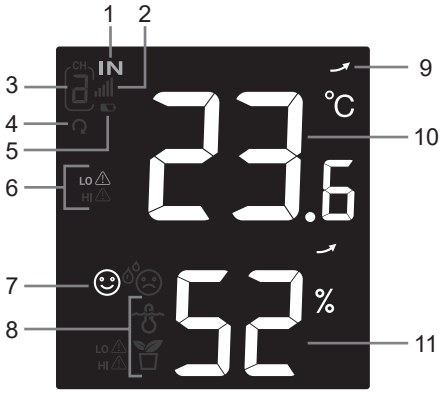

7.7.4.1 Indicação de conforto

A indicação de conforto é uma representação visual baseada na temperatura e humidade do ar interior para determinar o nível de conforto.

Muito frio	Confortável	Muito quente

Nota:
A indicação de conforto pode variar sob a mesma temperatura, dependendo da humidade. Não há indicação de conforto quando a temperatura está abaixo de 0°C (32°F) ou acima de 60°C (140°F).

7.7.5 Vento

1. Indicador de alerta de alta velocidade do vento
2. Indicador de direção do vento em tempo real (16 pontos)
3. Leitura da velocidade do vento, rajadas ou escala de Beaufort

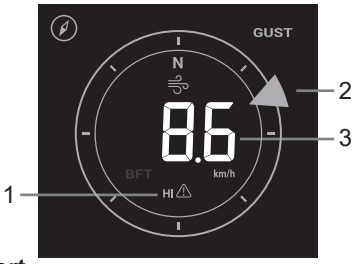

7.7.5.1 Exibição da velocidade do vento e escala de Beaufort

A velocidade do vento é definida como a média da velocidade do vento no período de atualização de 12 segundos.
Pressione a tecla **[WIND]** para alternar entre a velocidade do vento, rajadas e leitura da escala de Beaufort.

7.7.5.2 Tabela da escala de Beaufort

A escala de Beaufort é uma escala internacional de velocidades do vento que varia de 0 (Calmo) a 12 (Furacão).

Escala de Beaufort	Descrição	Velocidade do vento	Condições terrestres
0	Calmo	< 1 km/h < 1 mph < 1 nós < 0.3 m/s	Calmo. A fumaça sobe verticalmente.
1	Ar leve	1.1 ~ 5km/h 1 ~ 3 mph 1 ~ 3 nós 0.3 ~ 1.5 m/s	A deriva da fumaça indica a direção do vento. Folhas e cata-ventos permanecem imóveis.
2	Brisa leve	6 ~ 11 km/h 4 ~ 7 mph 4 ~ 6 nós 1.6 ~ 3.3 m/s	Vento sentido na pele exposta. Folhas farfalham. Cata-ventos começam a se mover.
3	Brisa moderada	12 ~ 19 km/h 8 ~ 12 mph 7 ~ 10 nós 3.4 ~ 5.4 m/s	Folhas e pequenos galhos movem-se constantemente, pequenas bandeiras estendem-se.
4	Brisa moderada forte	20 ~ 28 km/h 13 ~ 17 mph 11 ~ 16 nós 5.5 ~ 7.9 m/s	Poeira e papéis soltos levantam-se. Pequenos galhos começam a se mover.
5	Brisa fresca	29 ~ 38 km/h 18 ~ 24 mph 17 ~ 21 nós 8.0 ~ 10.7 m/s	Galhos de tamanho médio movem-se. Pequenas árvores com folhas começam a balançar.
6	Brisa forte	39 ~ 49 km/h 25 ~ 30 mph 22 ~ 27 nós 10.8 ~ 13.8 m/s	Grandes galhos em movimento. Assobios audíveis nos fios aéreos. Difícil usar guarda-chuva. Contentores de plástico vazios tombam.
7	Vento forte	50 ~ 61 km/h 31 ~ 38 mph 28 ~ 33 nós 13.9 ~ 17.1 m/s	Árvores inteiras em movimento. Esforço necessário para andar contra o vento.
8	Vendaval	62 ~ 74 km/h 39 ~ 46 mph 34 ~ 40 nós 17.2 ~ 20.7 m/s	Alguns galhos quebram-se das árvores. Carros desviam-se na estrada. Progressão a pé seriamente dificultada.
9	Vendaval forte	75 ~ 88 km/h 47 ~ 54 mph 41 ~ 47 nós 20.8 ~ 24.4 m/s	Alguns galhos quebram-se das árvores, algumas pequenas árvores caem. Sinais de construção/barricadas caem.
10	Tempestade	89 ~ 102 km/h 55 ~ 63 mph 48 ~ 55 nós 24.5 ~ 28.4 m/s	Árvores quebram-se ou são arrancadas, danos estruturais prováveis.

11	Tempestade violenta	103 ~ 117 km/h	Danos generalizados à vegetação e estruturas prováveis.
		64 ~ 73 mph	
		56 ~ 63 nós	
		28.5 ~ 32.6 m/s	
12	Furacão	≥ 118 km/h	Danos graves generalizados à vegetação e estruturas. Detritos e objetos soltos são arremessados.
		≥ 74 mph	
		≥ 64 nós	
		≥ 32.7m/s	

7.7.6 Chuva

1. Indicador do período de precipitação e taxa de chuva
2. Leitura da precipitação ou taxa de chuva
3. Indicador de alerta alto da taxa de chuva
4. Nível da taxa de chuva

7.7.6.1 Modo de exibição da chuva

Pressione a tecla **[RAIN]** para alternar entre:

1. RATE - taxa de precipitação atual (baseada em dados de 10 min)
2. HOUR - precipitação total da hora atual
3. DAY - precipitação total desde a meia-noite (padrão)
4. WEEK - precipitação total da semana atual
5. MONTH - precipitação total do mês atual
6. TOTAL - precipitação total desde o último reset

7.7.6.2 Definição dos níveis da taxa de chuva

Nível 1	Nível 2	Nível 3	Nível 4
Chuva fraca	Moderada	Chuva forte	Chuva violenta
0.1~ 2.5 mm/h	2.51 ~ 10.0 mm/h	10.1 ~ 50.0 mm/h	> 50.0 mm/h

Para redefinir o registo total de precipitação
No modo normal, pressione e segure a tecla **[RAIN]** por 6 segundos para redefinir todos os registos de precipitação.

Nota:
Leituras erradas podem ocorrer durante a instalação do conjunto de sensores 8-em-1. Assim que a instalação estiver concluída e a funcionar corretamente, é aconselhável limpar todos os dados e começar de novo.

7.7.6.3 Intensidade luminosa, índice UV e nível de exposição

1. Índice UV
2. Indicador de alerta alto de UV
3. Intensidade da luz solar
4. Indicador de alerta alto de intensidade luminosa

7.7.6.4 Tabela de índice UV vs nível de exposição

Nível de exposição	Baixo		Moderado			Alto		Muito alto			Extremo	
Índice UV	1	2	3	4	5	6	7	8	9	10	11	12~16
Tempo de queimadura solar	N/A		45 minutos			30 minutos		15 minutos			10 minutos	
Proteção recomendada	N/A		Nível de UV moderado ou alto! Recomenda-se usar óculos de sol, chapéu de aba larga e roupas de manga comprida.					Nível de UV muito alto ou extremo! Recomenda-se usar óculos de sol, chapéu de aba larga e roupas de manga comprida. Se precisar ficar ao ar livre, procure sombra.				

Nota:

- O tempo de queimadura solar baseia-se em um tipo de pele normal, sendo apenas uma referência da intensidade UV. Em geral, quanto mais escura a pele, maior (ou mais radiação) será necessária para causar efeitos na pele.
- A função de intensidade luminosa serve para deteção da luz solar.

7.8 Indicador de tendência

O indicador de tendência mostra as tendências de temperatura, humidade e pressão barométrica para os próximos minutos.

Aumentando	Estável	Diminuindo

7.9 Registos Máximos / Mínimos

A consola pode registar leituras MÁX / MÍN tanto diárias como desde o último reset.

D MAX	D MIN	S MAX	S MIN
Leitura MÁX diária	Leitura MÍN diária	Leitura MÁX desde o último reset	Leitura MÍN desde o último reset

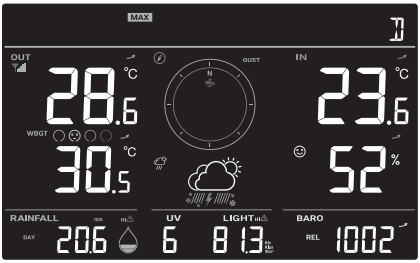

Modo de registo MÁX diário

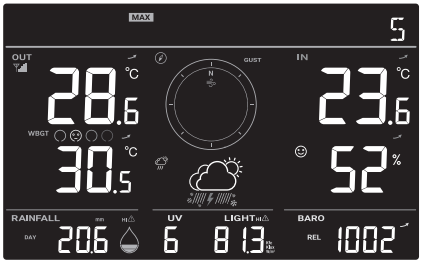

Modo de registo desde MÁX reset

No modo normal, pressione a tecla **[MEMORY]** para exibir os registos no ecrã na seguinte sequência: registos MÁX diários →, registos MÍN diários →, registos MÁX desde o último reset →, registos MÍN desde o último reset.
Pressione a tecla **[INDEX]** para alternar entre WBGT, Sensação Térmica, Índice de Calor e Sensação de Frio.
Pressione a tecla **[CH]** para alternar entre os registos Internos e CH 1 ~ 3.

7.9.1 Para apagar os registos MÁX / MÍN

Pressione e segure a tecla **[MEMORY]** por 2 segundos para redefinir todos os registos MÁX e MÍN.

7.10 Substituição da bateria

Quando o indicador de bateria fraca "▭" aparecer próximo ao ícone da antena do sensor, isso indica que a carga da bateria do sensor está baixa. Substitua as baterias por novas. O símbolo da bateria não será exibido quando a bateria estiver cheia.

7.10.1 Re-emparelhamento manual do conjunto de sensores

Sempre que substituir as baterias do sensor meteorológico 8-em-1 ou de outros sensores adicionais, a ressincronização deve ser feita manualmente.

1. Substitua todas as baterias por novas no conjunto de sensores sem fios.
2. Pressione a tecla **[SENSOR]** na consola para entrar no modo de sincronização do sensor (indicado pela antena a piscar Ⅴ).

7.11 Redefinição e redefinição de fábrica

Para redefinir a consola e começar de novo, pressione a tecla **[RESET]** uma vez ou remova a bateria de backup e depois desligue o adaptador.

7.12 Luz de fundo

Pressione a tecla **[BACK LIGHT / SNOOZE]** para alternar a luz de fundo entre Alto, Baixo ou Desligado.

7.13 Manutenção do sensor sem fios 8-em-1

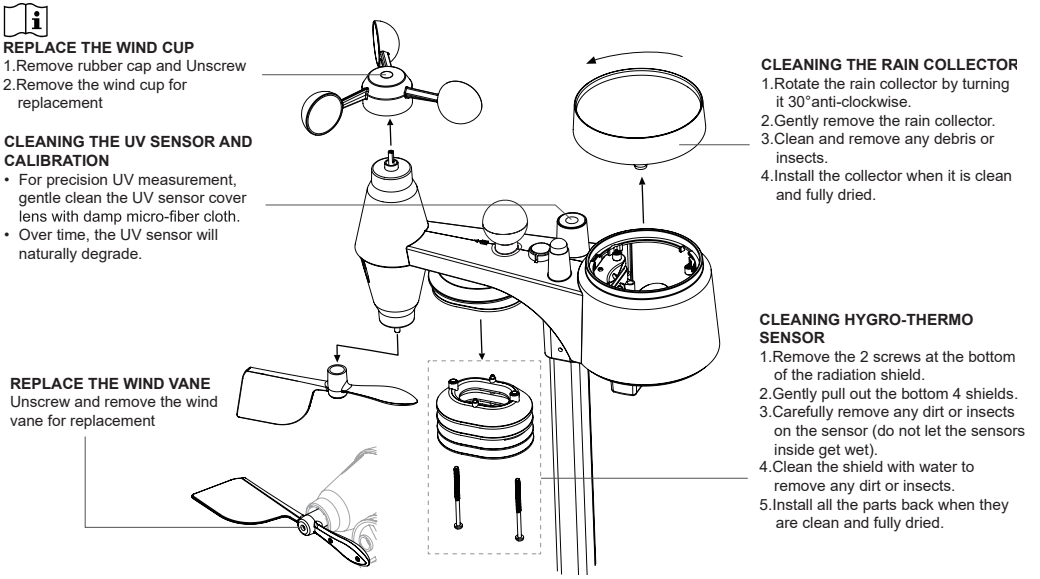

A expectativa de vida útil de uma estação meteorológica é amplamente influenciada pelo ambiente. Veja alguns exemplos:
Ambientes costeiros, pantanosos ou húmidos. O ar salgado, spray salino e acidificação são os ambientes mais difíceis para uma estação meteorológica durar muito tempo. Esses fatores podem corroer rolamentos, placas dos sensores (temperatura, humidade, etc.), fixações de montagem e outras partes móveis. Nestes ambientes, a vida útil do produto será reduzida. Nossos circuitos são revestidos para evitar essa corrosão. Os sensores digitais de termómetro e higrómetro dependem da variação da resistência do metal, o que acelera a corrosão.
Exposição prolongada a ambientes de alta humidade. A exposição prolongada a alta humidade, seja salgada ou ácida, pode causar falhas prematuras em peças metálicas. Em ambientes quentes e secos, a vida útil não é tão afetada.
Furacões e tempestades tropicais também podem reduzir a vida útil das estações meteorológicas.

8. Resolução de problemas

Problemas	Solução
O sensor sem fios 8-em-1 está intermitente ou sem conexão	1. Certifique-se de que o sensor está dentro do alcance de transmissão. 2. Se ainda não funcionar, redefina o emparelhamento do sensor com a consola.
A precipitação não está correta	1. Certifique-se de que o coletor de chuva está limpo para que o balde basculante funcione corretamente. 2. Certifique-se de que o sensor está montado de forma estável e nivelada para garantir a medição correta.

A temperatura está muito alta durante o dia	1. Coloque o sensor numa área aberta, pelo menos 1.5m acima do solo. 2. Certifique-se de que o sensor está afastado de fontes de calor ou estruturas, como edifícios, pavimentos, paredes ou unidades de ar condicionado.
Alguma condensação sob o sensor UV pode ocorrer durante a noite.	Isso desaparecerá quando a temperatura subir ao sol e não afetará o desempenho da unidade.
A precipitação não está correta	1. Certifique-se de que o coletor de chuva está limpo para que o balde basculante funcione corretamente. 2. Certifique-se de que o sensor está montado de forma estável e nivelada para garantir a medição correta.
A temperatura está muito alta durante o dia	1. Coloque o sensor numa área aberta, pelo menos 1.5m acima do solo. 2. Certifique-se de que o sensor está afastado de fontes de calor ou estruturas, como edifícios, pavimentos, paredes ou unidades de ar condicionado.
Alguma condensação sob o sensor UV pode ocorrer durante a noite.	Isso desaparecerá quando a temperatura subir ao sol e não afetará o desempenho da unidade.

9. Especificações

9.1 Consola

Especificações gerais	
Dimensões (L x A x P)	171 x 116 x 21mm (6.8 x 4.6 x 0.8 in)
Peso	220g (sem baterias)
Alimentação principal	Adaptador DC 5V, 1A
Bateria de backup	CR2032
Faixa de temperatura operacional	-5˚C ~ 50˚C
Faixa de humidade operacional	RH 10 ~ 90% sem condensação
Sensores suportados	- 1 Conjunto de sensores meteorológicos sem fios 8-em-1 - 3 Sensores termo-higrómetros sem fios (opcional)
Frequência RF	868Mhz (versão UE ou Reino Unido)
RELÓGIO RÁDIO-CONTROLADO / ATÓMICO (Nota: O sinal RC é recebido do sensor 8-em-1)	
Sincronização	Automática ou desativada
Exibição do relógio	HH:MM:SS / Dia da semana
Formato de hora	12h AM / PM ou 24h
Calendário	DD / MM
Dia da semana em 7 idiomas	EN / FR / DE / ES / IT / NL / RU
Sinal de tempo RCC (do sensor meteorológico sem fios 8-em-1)	DCF ou MSF (versão UE ou Reino Unido)
DST	AUTO / ON / OFF
Barómetro (Nota: Dados detetados pela consola)	
Unidade de pressão barométrica	hPa, inHg e mmHg
Faixa de medição	540 ~ 1100hPa

Precisão	(700 ~ 1100hPa ± 5hPa) / (540 ~ 696hPa ± 8hPa) (20.67 ~ 32.48inHg ± 0.15inHg) / (15.95 ~ 20.55inHg ± 0.24inHg) (525 ~ 825mmHg ± 3.8mmHg) / (405 ~ 522mmHg ± 6mmHg) Típico a 25°C (77°F)
Resolução	1hPa / 0.01inHg / 0.1mmHg
Temperatura interna (Nota: Dados detetados pela consola)	
Unidade de temperatura	°C e °F
Precisão	≤0°C ± 2°C (≤32°F ± 3.6°F) >0 °C ± 1°C (>32 °F ± 1.8°F)
Resolução	°C / °F (1 casa decimal)
Humidade interna (Nota: Dados detetados pela consola)	
Unidade de humidade	%
Precisão	1 ~ 9% RH ± 8% RH @ 25°C (77°F) 10 ~ 90% RH ± 5% RH @ 25°C (77°F) 90 ~ 99% RH ± 8% RH @ 25°C (77°F)
Resolução	1%
Temperatura externa (Nota: Dados detetados pelo sensor 8-em-1)	
Unidade de temperatura	°C e °F
Faixa de exibição WBGT	10 ~ 50°C
Faixa de exibição de Sensação Térmica	-65 ~ 50°C
Faixa de exibição do Índice de Calor	26 ~ 50°C
Faixa de exibição de Sensação de Frio	-65 ~ 18°C (velocidade do vento > 4.8km/h)
Faixa de exibição do Ponto de Orvalho	-20 ~ 80°C
Precisão	0.1 ~ 60°C ± 0.4°C (32.2 ~ 140°F ± 0.7°F) -19.9 ~ 0°C ± 0.7°C (-3.8 ~ 32°F ± 1.3°F) -40 ~ -20°C ± 1°C (-40 ~ -4°F ± 1.8°F)
Resolução	°C / °F (1 casa decimal)
Humidade externa (Nota: Dados detetados pelo sensor 8-em-1)	
Unidade de humidade	%
Precisão	1~9% RH ± 5% RH @25°C (77°F) 10~90% RH ± 3.5% RH @25°C (77°F) 91~99% RH ± 5% RH @25°C (77°F)
Resolução	1%
Velocidade e direção do vento (Nota: Dados detetados pelo sensor 8-em-1)	
Unidade de velocidade do vento	mph, m/s, km/h e nós
Faixa de exibição da velocidade do vento	0 ~ 112mph, 50m/s, 180km/h, 97nós
Resolução	mph, m/s, km/h e nós (1 casa decimal)
Precisão da velocidade	< 5m/s: +/- 0.8m/s; > 5m/s: +/- 10% (o que for maior)
Modo de exibição da direção do vento	16 direções
Chuva (Nota: Dados detetados pelo sensor 8-em-1)	
Unidade de precipitação	mm e in
Unidade da taxa de precipitação	mm/h e in/h
Precisão	±7% ou 1 tip

Faixa	0 ~ 19999mm (0 ~ 787.3 in)
Resolução	0.254mm (3 casas decimais em mm)
Índice UV (Nota: Dados detetados pelo sensor 8-em-1)	
Faixa de exibição	0 ~ 16
Resolução	Inteiro
Intensidade luminosa (Nota: Dados detetados pelo sensor 8-em-1)	
Unidade de intensidade luminosa	Klux, Kfc e W/m²
Faixa de exibição	0 ~ 200Klux
Resolução	Klux, Kfc e W/m² (2 casas decimais)
Faixa de exibição	0 ~ 16
Resolução	Inteiro
Intensidade luminosa (Nota: Dados detetados pelo sensor 8-em-1)	
Unidade de intensidade luminosa	Klux, Kfc e W/m²
Faixa de exibição	0 ~ 200Klux
Resolução	Klux, Kfc e W/m² (2 casas decimais)

9.2 Sensor sem fios 8-em-1

Dimensões (L x A x P)	343.5 x 393.5 x 136mm (13.5 x 15.5 x 5.35in) com montagem instalada
Peso	699g (sem baterias)
Alimentação principal	3 x pilhas AA 1.5V (pilhas de lítio não recarregáveis recomendadas)
Dados meteorológicos	WBGT, temperatura, humidade, velocidade do vento, direção do vento, chuva, UV e intensidade luminosa
Função RCC	Recetor RCC
Alcance de transmissão RF	150m
Frequência RF (depende da versão do país)	868Mhz (UE, Reino Unido)
Intervalo de transmissão	12 segundos
Faixa de temperatura operacional	-40 ~ 60°C (-40 ~ 140°F) Pilhas de lítio não recarregáveis necessárias para baixas temperaturas
Faixa de humidade operacional	1 ~ 99% RH

10. Declaração de Conformidade EC

CE A Bresser GmbH declara que o tipo de equipamento de rádio com número de item 7003150 está em conformidade com a Diretiva 2014/53/EU. O texto completo da Declaração de Conformidade EC está disponível no seguinte endereço da web: www.bresser.de/download/7003150/CE/7003150_CE.pdf

11. DESCARTE

Elimine os materiais da embalagem corretamente, de acordo com o seu tipo, como papel ou cartão. Entre em contacto com o serviço de recolha de resíduos local ou com a autoridade ambiental para obter informações sobre o descarte correto.

Não descarte dispositivos eletrónicos no lixo doméstico! De acordo com a Diretiva 2002/96/EC do Parlamento Europeu sobre resíduos de equipamentos elétricos e eletrónicos e sua adaptação à legislação alemã, dispositivos eletrónicos usados devem ser recolhidos separadamente e reciclados de maneira ambientalmente responsável.

De acordo com os regulamentos sobre pilhas e baterias recarregáveis, é expressamente proibido descartá-las no lixo doméstico comum. Por favor, certifique-se de que as pilhas usadas são descartadas conforme exigido por lei — num ponto de recolha local ou no mercado retalhista. O descarte em lixo doméstico viola a Diretiva sobre Baterias.

As baterias que contêm substâncias tóxicas são marcadas com um símbolo químico. "Cd" = cádmio, "Hg" = mercúrio, "Pb" = chumbo.

[1] bateria contém cádmio
[2] bateria contém mercúrio
[3] bateria contém chumbo

12. Garantia

O período de garantia padrão é de 2 anos e começa no dia da compra. Para usufruir de um período de garantia voluntário prolongado conforme indicado na embalagem, é necessário o registo no nosso site.
Pode consultar os termos completos da garantia, bem como informações sobre a extensão do período de garantia e detalhes dos nossos
serviços em www.bresser.de/warranty_terms.

Service

DE AT CH BE

Bei Fragen zum Produkt und eventuellen Reklamationen nehmen Sie bitte zunächst mit dem Service-Center Kontakt auf, vorzugsweise per E-Mail.

E-Mail: service@bresser.de
Telefon*: +49 28 72 80 74 210

BRESSER GmbH
Kundenservice
Gutenbergstr. 2
46414 Rhede
Deutschland

*Lokale Rufnummer in Deutschland (Die Höhe der Gebühren je Telefonat ist abhängig vom Tarif Ihres Telefonanbieters); Anrufe aus dem Ausland sind mit höheren Kosten verbunden.

GB IE

Please contact the service centre first for any questions regarding the product or claims, preferably by e-mail.

E-Mail: service@bresseruk.com
Telephone*: +44 1342 837 098

BRESSER UK Ltd.
Suite 3G, Eden House
Enterprise Way
Edenbridge, Kent TN8 6HF
United Kingdom

*Number charged at local rates in the UK (the amount you will be charged per phone call will depend on the tariff of your phone provider); calls from abroad will involve higher costs.

FR BE

Si vous avez des questions concernant ce produit ou en cas de réclamations, veuillez prendre contact avec notre centre de services (de préférence via e-mail).

E-Mail: sav@bresser.fr
Téléphone*: 00 800 6343 7000

BRESSER France SARL
Pôle d'Activités de Nicopolis
314 Avenue des Chênes Verts
83170 Brignoles
France

*Prix d'un appel local depuis la France ou Belgique

NL BE

Als u met betrekking tot het product vragen of eventuele klachten heeft kunt u contact opnemen met het service centrum (bij voorkeur per e-mail).

E-Mail: info@bresserbenelux.nl
Telefoon*: +31 528 23 24 76

BRESSER Benelux
Donau 5-12
7908 HA Hoogeveen
The Netherlands

*Het telefoonnummer wordt in het Nederland tegen lokaal tarief in rekening gebracht. Het bedrag dat u per gesprek in rekening gebracht zal worden, is afhankelijk van het tarief van uw telefoon provider; gesprekken vanuit het buitenland zullen hogere kosten met zich meebrengen.

ES IT PT

Si desea formular alguna pregunta sobre el producto o alguna eventual reclamación, le rogamos que se ponga en contacto con el centro de servicio técnico (de preferencia por e-mail).

E-Mail: servicio.iberia@bresser-iberia.es
Teléfono*: +34 91 67972 69

BRESSER Iberia SLU
c/Valdemorillo,1 Nave B
P.I. Ventorro del Cano
28925 Alcorcón Madrid
España

*Número local de España (el importe de cada llamada telefónica dependen de las tarifas de los distribuidores); Las llamadas des del extranjero están ligadas a costes suplementarios..

Notes

Notes

Notes

Bresser GmbH
Gutenbergstraße 2
46414 Rhede · Germany

www.bresser.de

@BresserEurope

Erros e alterações técnicas reservados.
Manual_7003150_WIFI-8-in-1-Weathercenter_pt_BRESSER_v032025a